2014년 1/4분기
연구기반팀
2014. 04

NPEs 동향 분기 보고서

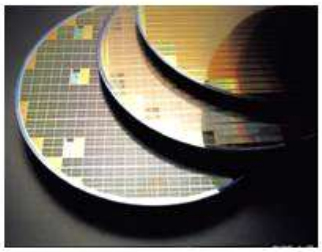

Non
Practicing
Entities
Analysis
Report

특허청

한국지식재산보호협회
Korea Intellectual PRoperty PRotection Association

목 차

Ⅰ. 서론 ····· 1

1. 배경 및 목적 ····· 3
2. NPEs 정의 ····· 4

Ⅱ. NPEs 동향 통계 ····· 7

1. '14년 1분기 NPEs 소송 통계 ····· 9

Ⅲ. 주요 NPEs 분석 ····· 25

1. CRFD Research, Inc. ····· 27
2. Sweepstakes Patent Company, LLC (SPC) ····· 32
3. Personal Audio, LLC ····· 36
4. Property Disclosure Technologies, LLC (PDT) ····· 40
5. Cellular Communications Equipment, LLC ····· 44
6. Super Resolution Technologies, LLC (SRT) ····· 50
7. Bluebonnet Telecommunications, LLC ····· 54
8. Tli Communications, LLC ····· 58
9. Qualiqode, LLC ····· 66
10. Qommerce Systems, LLC ····· 73
11. Execware, LLC ····· 76
12. Edekka, LLC ····· 79
13. Data Carriers, LLC ····· 83
14. Clear With Computers, LLC ····· 86
15. Penovia, LLC ····· 90

목 차

16. Logitraq, LLC ····· 95
17. Adaptix, Inc. ····· 100
18. Innovative Display Technologies, LLC ····· 104
19. De Partners Golden Rule, LLC ····· 112
20. Surpass Tech Innovation, LLC ····· 115

표목차

〈표 1〉 분기별 소송발생 추이 ····· 9
〈표 2〉 산업 · 기술별 소송건수 ····· 11
〈표 3〉 전기 · 전자산업 세부기술 월별 소송현황 ····· 12
〈표 4〉 정보통신산업 세부기술 월별 소송현황 ····· 13
〈표 5〉 장치산업 세부기술 월별 소송현황 ····· 15
〈표 6〉 기계소재산업 세부기술 월별 소송현황 ····· 16
〈표 7〉 화학 · 바이오산업 세부기술 월별 소송현황 ····· 18
〈표 8〉 산업 · 기술별 소송건수 ····· 19
〈표 9〉 관할법원별 소송 건수 및 비율 ····· 20
〈표 10〉 소송 고빈도 NPEs 리스트 ····· 22
〈표 11〉 소송 고빈도 NPEs 20개의 산업분야별 현황 ····· 23
〈표 12〉 국내기업 피소 산업 · 기술분야별 소송건수 ····· 24

그림목차

[그림 1] 월별 소송현황 ····· 10
[그림 2] 산업별 소송비중 ····· 10
[그림 3] 전기 · 전자산업 세부기술별 소송현황 ····· 12
[그림 4] 전기전자 산업 NPEs별 소송 비중 ····· 13
[그림 5] 정보통신산업 세부기술별 소송현황 ····· 14
[그림 6] 정보통신산업 NPEs별 소송 비중 (고빈도 상위 15개 업체) ····· 14
[그림 7] 장치산업 세부기술별 소송현황 ····· 15
[그림 8] 장치산업 NPEs별 소송 비중 ····· 16
[그림 9] 기계소재산업 세부기술별 소송현황 ····· 17
[그림 10] 기계소재산업 NPEs별 소송 비 ····· 17
[그림 11] 화학 · 바이오산업 세부기술별 소송현황 ····· 18
[그림 12] 화학 · 바이오산업 NPEs별 소송 비중 ····· 19
[그림 13] 관할법원별 소송 비율 현황 ····· 21
[그림 14] 미국 주(州)별 특허분쟁 발생 지도 ····· 21

Ⅰ. 서론

1. 배경 및 목적
2. NPEs 정의

1 배경 및 목적

배경

○ '14년 1분기 NPEs에 의한 국내기업의 특허 침해 피소는 1월 7건을 시작으로 매월 발생하였으며, 피소대상은 대기업 뿐 만 아니라 해외진출이 활발한 중소·중견기업을 상대로도 지속적으로 발생함

목적

○ 동 분기보고서는 '14년 1분기 NPEs가 제기한 특허침해소송 사건을 중심으로 통계분석을 통한 소송동향을 살펴보고, 주요 이슈 NPEs에 대한 기업일반현황, 주요피소기업, 보유특허 주력분야, 분쟁 활용 특허정보, 분기 소송이력 등 포괄적인 정보를 제공함

○ 동 보고서에서 제공되는 정보를 활용하여 향후 발생할 수도 있는 NPEs와 특허침해분쟁 발생 시 좀 더 효과적인 초동대응과 NPEs 리스크에 대한 인식 제고와 확산을 목적으로 함

기대효과

○ NPEs동향 통계를 통해 세계 특허 시장에서 NPEs의 전제적인 움직임을 주시하고 향후 관련 산업 및 시장에서의 움직임을 예측하여 사전 대응에 활용

○ 주요 NPEs 분석을 통해 NPEs업체의 정보를 파악함으로써 향후 가능성 있는 특허 분쟁을 예측하고 대비할 수 있도록 하는 한편 협상 Leverage로도 활용 가능

2 NPEs 정의

판단 및 선정기준

○ 현재 NPEs여부를 판단하는 명확한 기준 및 원칙은 없기 때문에, 협회 내부적으로 아래의 판단 기준에 따라 NPEs를 정의함

판단 및 선정기준
1. 제품은 생산하지 않고, 특허권 및 실시권을 기초로 특허소송 및 라이선스 활동을 행하는 업체
2. 제조업체가 아니고 타사(제조기업 혹은 개인)의 특허권을 전략적으로 양수하거나 특허 라이센스 계약을 통해 특허 포트폴리오를 구성하여 특허 소송 및 라이센스 활동을 행하는 업체(NPE Business model : middlemen)*
3. IP R&D활동으로 특허를 출원하고 동시에 특허소송 및 라이센스 활동을 하는 업체(NPE Business model : R&D-based)*
4. 제조업체 모기업이 자사의 비즈니스 방어 및 특허 수익 강화를 목적으로 설립한 자회사(NPE Business model : salvage)*
5. 대학 · 연구소들이 보유한 아이디어와 발명을 제휴를 통해 국내외에 특허로 출원하고 기업등 수요처에 매각하는 활동을 행하는 업체
6. IP R&D를 통한 특허를 활용한 수익 창출을 활발히 하는 대학과 연구소

* NPE Business model관련 내용 참고자료 참조

NPEs란?[1)]

* 2000년 이후 등장한 비제조 특허전문기업은 특허를 보유하고 있어도 제품을 생산하기 위한 제조활동을 하지 않기 때문에 흔히 NPEs(Non Practicing Entities)로 지칭 하며 유사표현으로는 Non-manufacturing patentee, Patent marketer, Patent Dealer 등이 있다.
* 이들에 대한 명확한 정의 및 기준 제시는 한계가 있으나 일반적으로 "특허를 실시하지 않으면서 침해가능성이 있는 연구 및 생산 조직을 상대로 소송 위협 또는 제기를 통해 막대한 금전적 이득을 꾀하는 권리자" 로 이해할 수 있다.
* 이런 이유로 NPEs는 흔히 특허괴물(Patent Troll)이라는 용어의 부정적 이미지로 비춰지기도 한다.
* 최근 NPEs의 활동이 증가함에 따라 비즈니스 모델의 유형화도 가능하다.

유형	개요
공격형 NPE	특허 기술개발 라이센싱, 특허 매집을 통한 라이센싱
방어형 NPE	방어적 특허매집 특허 공유
Invention Capital	아이디어를 고도화 시켜 특허로 발전시킨 후 라이센싱이나 특허매각

Patent Trolls in Public

How does revenue vary with PAE[2)] business model?

.....We identified three different types of business models: "middlemen" who acquire or license patents from third party inventors (e.g., Acacia), "R&D-based" who conduct R&D and file their own patents (e.g., Rambus), and "salvage" where an operating company becomes a PAE using patents it developed for its own business (e.g., Asure / Forgent). The R&D-based PAEs file fewer lawsuits, but their licensing revenues are much greater. The R&D-based PAEs account for only 6% of the lawsuits, but 83% of the revenues, earning $54 million per defendant. The "middlemen" file 80% of the lawsuits, but earn only $0.7 million per defendant. These wide disparities correspond to other evidence about the high heterogeneity of PAEs and licensing outcomes.....

〈출처:http://www.patentlyo.com/patent/2013/03/patent-trolls-in-public.html 〉

1) 특허사냥꾼(Patent Troll)활동에 대응한 지식재산 정책과제(STEPI, 2009), The Emerging Patent Marketplace(OECD, 2009)참고 재작성

2) Patent Assertion Entities (PAEs)

NPEs 선정방법

○ 다음의 절차를 통해 데이터 정제 후 정보를 축적함

1단계		2단계		3단계
분쟁정보모니터링	→	NPEs 업체추출	→	NPEs 사건추출
일간분쟁사건참조		특허권현황 · 웹정보검색		업체명 매칭분석

○ 소송 및 특허정보의 주기적인 모니터링을 통해 지속적인 업데이트를 진행하고 있으며, 협회 내부에서 추정하고 있는 NPEs는 총 2,575개('14.3.31)로 추적 조사됨

○ 동 보고서에서 언급되는 NPEs 업체는 앞서 설명된 판단 및 선정기준에 따라 수집되었으며 강한 추정치에 기반한 것으로 실제 사실여부에 따라 해당되지 않을 수도 있음

정보 수집 Source

○ Lexis-Nexis, Courtlink Data Base시스템을 활용하여 미국내 특허침해 소송 사건 전수조사

○ Total Patent, Focust Data Base시스템을 활용하여 미국내 특허침해 소송사건에 활용된 특허정보 전수조사

○ USPTO에서 제공하는 Assignment자료를 활용하여 Assignee 조회

○ Justia, Wikipedia Online, Intellectual Property Magazine, Google 등 활용

Ⅱ. NPEs 동향 통계

1. '14년 1분기 NPEs 소송 통계

※ 동 보고서의 통계 수치는 잠정치이므로 향후 변동이 있을 수 있습니다.

1 '14년 1분기 NPEs 소송[3] 통계

소송현황

○ '14년 1분기 NPEs에 의해 제기된 소송건수는 총 755건(월 평균 251건). 전년 동기[4]와 대비해서는 약 41.6% 감소했으며, 전분기 대비해서는 약 7.6% 감소

– 전분기 '13년 11월을 고점으로 감소 추세에 있던 소송건은 '14년 1월을 기점으로 완만한 상승 추세로 전환되었음

〈표 1〉 분기별 소송발생 추이

분기	'13년 2분기			'13년 3분기			'13년 4분기			'14년 1분기		
월	4	5	6	7	8	9	10	11	12	1	2	3
건수	542	497	288	266	284	414	238	378	201	183	256	316

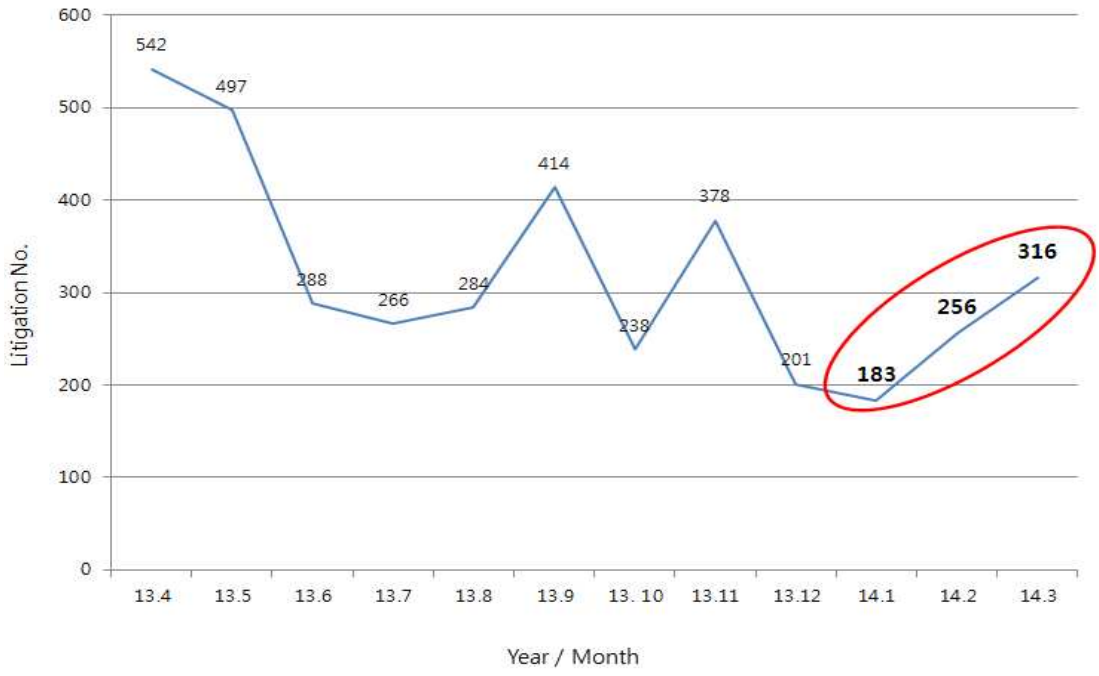

3) NPEs로 분류된 업체가 원고인 사건이며, 하나의 사건에 복수의 피고들이 있을 경우 피고를 분리하여 각각 개별사건으로 처리함. 즉, 개별 사건수는 피고수와 동일함.

4) '14년 1분기 755건 발생

산업별 구성 현황

○ 전기·전자 산업의 컴퓨터 기술, 정보통신 산업의 디지털 통신기술과 이동통신기술을 중심으로 지속적인 분쟁사건 발생

– 산업별 발생 구성을 보면 정보통신산업이 1,726건으로 가장 많은 비중을 차지하고 있으며, 전기·전자산업(1,717건), 장치산업(674건)건, 화학·바이오산업(101건), 기계·소재산업(100건), 기타산업 (82)의 순

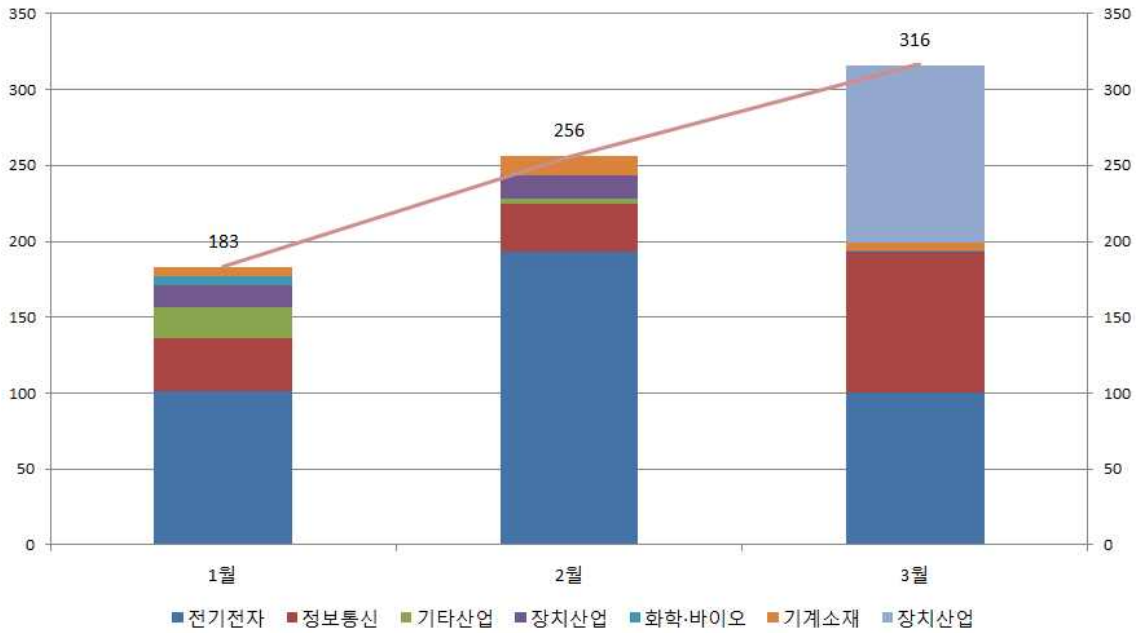

[그림 2] 월별 소송현황

[그림 3] 산업별 소송비중

〈표 2〉 산업 · 기술별 소송건수

산업 · 기술 분야	2014			합계
	1월	2월	3월	
전기전자	101	193	100	394
광학조절기술	0	0	9	9
반도체	4	0	0	4
컴퓨터기술	97	193	91	381
정보통신	35	32	93	160
AV(Audio-Video)기술	12	8	33	53
기초통신프로세스기술	0	0	0	0
디지털통신기술	3	2	13	18
매니징을 위한 IT기술	0	3	12	15
이동통신기술	20	19	35	74
장치산업	14	15	117	146
의료장치기술	2	1	20	23
전자 · 에너지장치기술	1	10	21	32
조정기술	1	2	38	41
진단측정기술	10	2	38	50
기계소재	6	13	5	24
공작기계	0	0	0	0
기계소재기술	0	0	0	0
기계조작기술	6	2	0	8
기타기계장치	0	3	0	3
엔진 · 펌프 · 터빈기술	0	0	0	0
운송기계	0	8	5	13
직물 · 방직장치기술	0	0	0	0
화학 · 바이오	6	0	1	7
고분자제조기술	0	0	0	0
기초재료화학기술	0	0	0	0
생명공학기술	0	0	0	0
식품화학기술	0	0	0	0
유기화학기술	0	0	0	0
의약품	3	0	1	4
표면코팅기술	3	0	0	3
기타	21	3	0	24
게임 및 생활가구	21	3	0	24
총계	183	256	316	755

기술별[5] 구성 현황

○ 전기전자산업

– 전기전자산업 내에는 3개의 세부기술이 포함되며, 이 중 컴퓨터관련 특허에 의한 분쟁 건이 산업 내 전체 소송발생량의 97%로 가장 높은 비중을 차지하고 있음

– 광학조절기술(2%), 반도체(1%)의 순으로 점유

〈표 3〉 전기 · 전자산업 세부기술 월별 소송현황

산업 · 기술 분야	2014			합계
	1월	2월	3월	
전기전자	101	193	100	394
광학조절기술	0	0	9	9
반도체	4	0	0	4
컴퓨터기술	97	193	91	381

[그림 4] 전기 · 전자산업 세부기술별 소송현황

– 원고별 소 제기 현황을 살펴보면 CRFD Research가 산업내 발생한 특허침해 소송의 약 14%를 차지하고 있으며, 다음으로 Qualiqode(11%), Edekka(11%) 등의 순으로 점유

5) 국제 IP분쟁 동향 보고서에서 아용한 산업·기술분류에 관한 통계는 WIPO(World Intellectual Property Organization(세계지적재산권기구)의 IPC(International Patent Classification(국제특허분류)) concordance Table을 기준으로 6대 산업, 35대 기술로 재분류

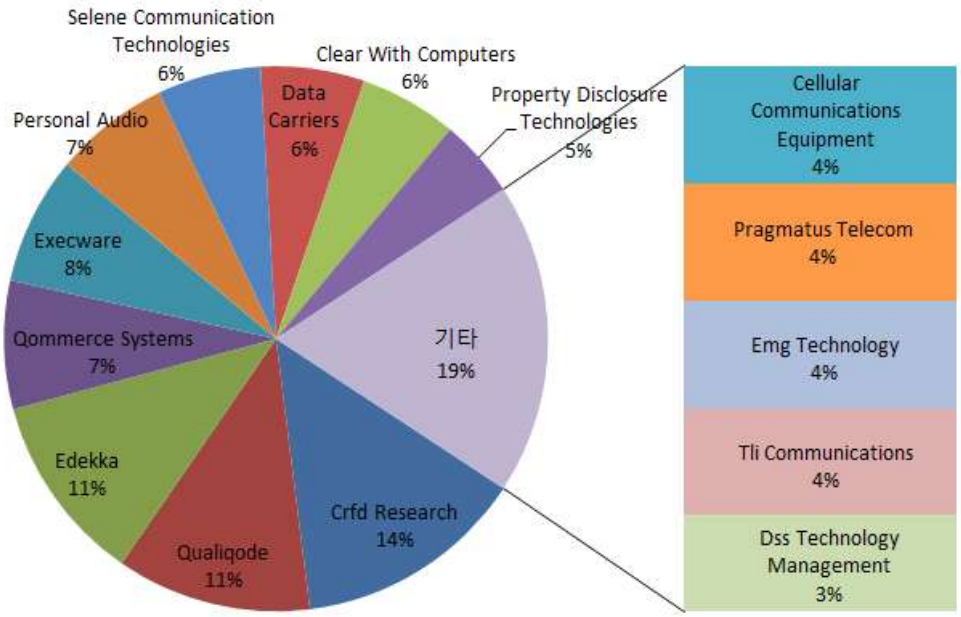

[그림 5] 전기전자 산업 NPEs별 소송 비중

○ 정보통신산업

- 정보통신산업 내에는 4개의 세부기술이 포함되며, 이 중 이동통신기술관련 특허에 의한 분쟁 건이 산업 내 전체 소송발생량의 46%로 가장 높은 비중을 차지하고 있음

- AV(Audio-Video)기술(33%), 디지털통신기술(11%), 매니징을 위한 IT기술(9%)의 순으로 점유

〈표 4〉 정보통신산업 세부기술 월별 소송현황

산업 · 기술 분야	2014			합계
	1월	2월	3월	
정보통신	35	32	93	160
AV(Audio-Video)기술	12	8	33	53
디지털통신기술	3	2	13	18
매니징을 위한 IT기술	0	3	12	15
이동통신기술	20	19	35	74

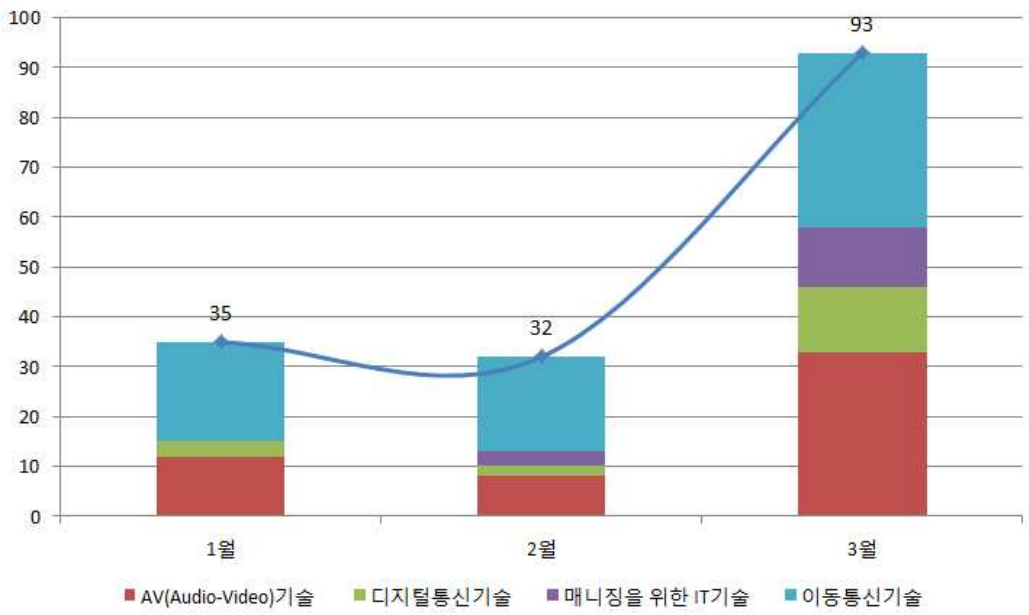

[그림 6] 정보통신산업 세부기술별 소송현황

- 원고별 소 제기 현황을 살펴보면 Adaptix가 산업내 발생한 특허침해 소송의 17%를 차지하고 있으며, 다음으로 Bluebonnet Telecommunications(13%), Surpass Tech Innovation(12%) 등의 순으로 점유

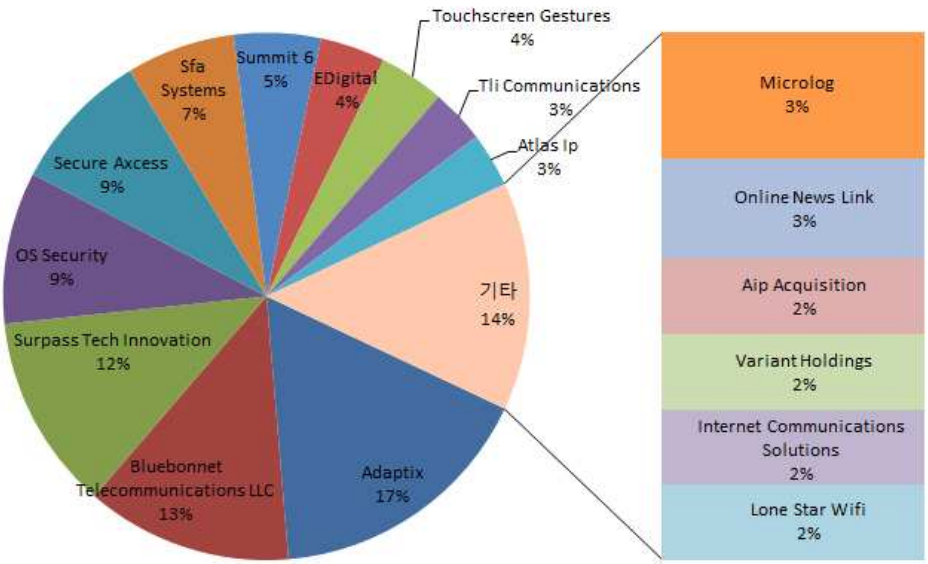

[그림 7] 정보통신산업 NPEs별 소송 비중 (고빈도 상위 15개 업체)

○ 장치산업

- 장치산업 내에는 4개의 세부기술이 포함되며, 이 중 진단측정기술 관련 특허에 의한 분쟁 건이 산업 내 전체 소송발생량의 34%로 가장 높은 비중을 차지하고 있음

- 조정기술(28%), 전자·에너지장치기술(22%), 의료장치기술(16%)의 순으로 점유

〈표 5〉 장치산업 세부기술 월별 소송현황

산업 · 기술 분야	2014			합계
	1월	2월	3월	
장치산업	14	15	117	146
의료장치기술	2	1	20	23
전자 · 에너지장치기술	1	10	21	32
조정기술	1	2	38	41
진단측정기술	10	2	38	50

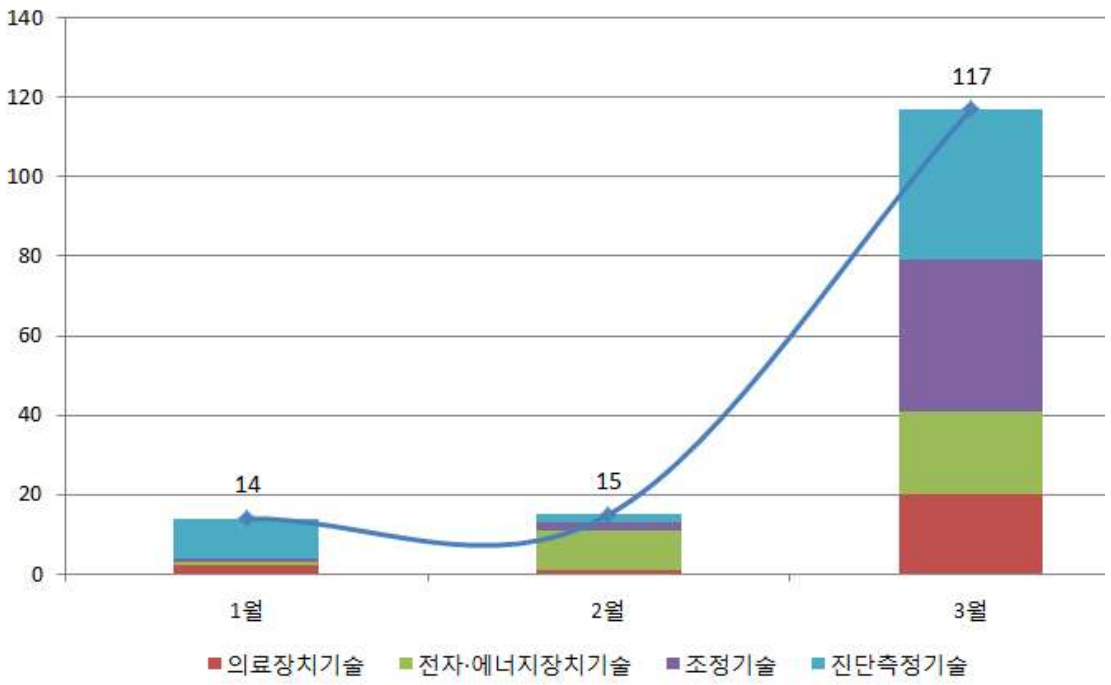

[그림 8] 장치산업 세부기술별 소송현황

- 원고별 소 제기 현황을 살펴보면 Penovia가 산업내 발생한 특허침해 소송의 26%를 차지하고 있으며, 다음으로 Innovative Display Technologies(23%), Logitraq(20%), De Partners Golden Rule(14%)등의 순으로 점유

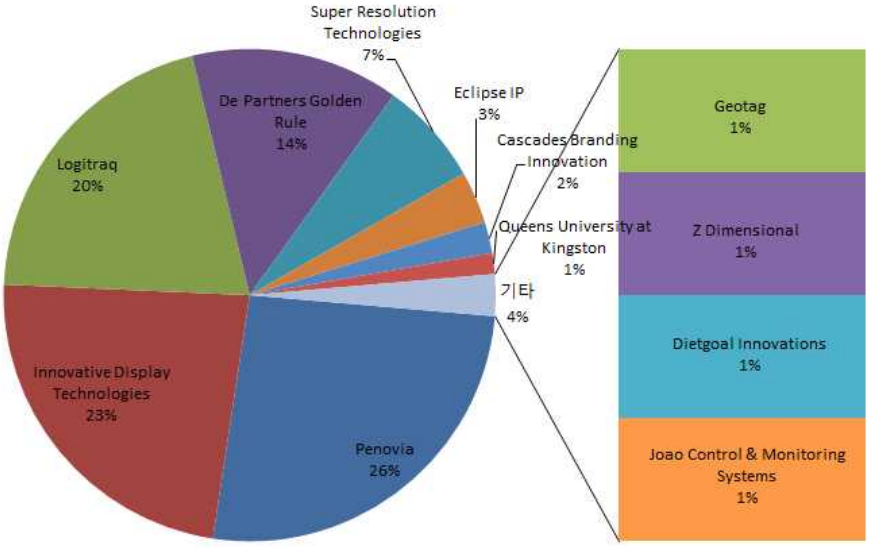

[그림 9] 장치산업 NPEs별 소송 비중

○ 기계소재산업

- 기계소재산업은 7개의 세부기술로 구성되며, 이 중 동 분기에는 3개의 세부기술 분야에서 소송이 발생함. 운송기계 관련 특허에 의한 분쟁건이 산업 내 전체 소송발생량의 54%로 가장 높은 비중을 차지하고 있음

- 기계조작기술(33%), 기타기계장치기술(13%)의 순으로 점유

〈표 6〉 기계소재산업 세부기술 월별 소송현황

산업 · 기술 분야	2014			합계
	1월	2월	3월	
기계소재	6	13	5	24
공작기계	0	0	0	0
기계소재기술	0	0	0	0
기계조작기술	6	2	0	8
기타기계장치	0	3	0	3
엔진 · 펌프 · 터빈기술	0	0	0	0
운송기계	0	8	5	13
직물 · 방직장치기술	0	0	0	0

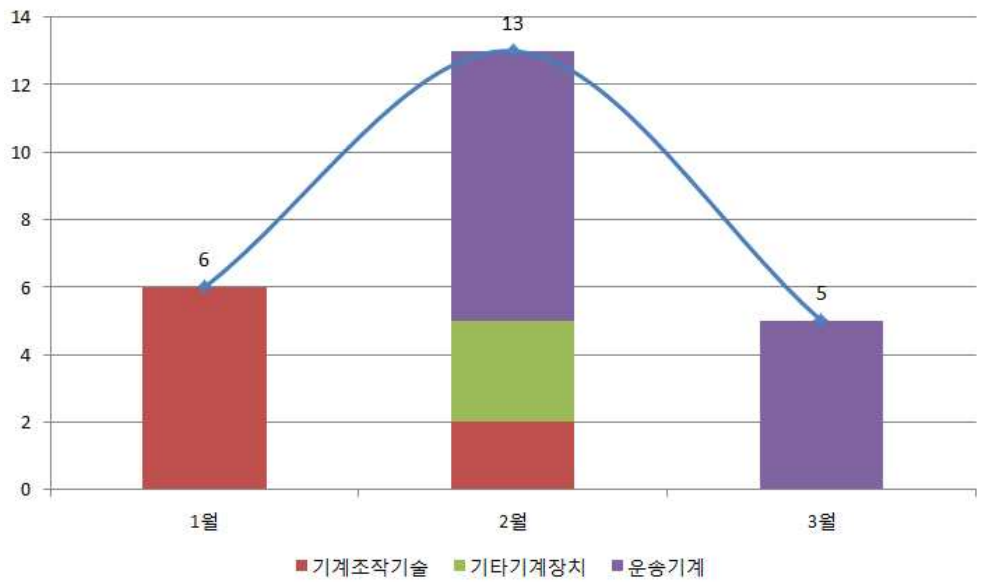

[그림 10] 기계소재산업 세부기술별 소송현황

- 원고별 소 제기 현황을 살펴보면 Tli Communications가 산업내 발생한 특허침해 소송의 38%를 차지하고 있으며, 다음으로 Data Speed Technology(25%), Wellogix Technology Licensing(13%) 등의 순으로 점유

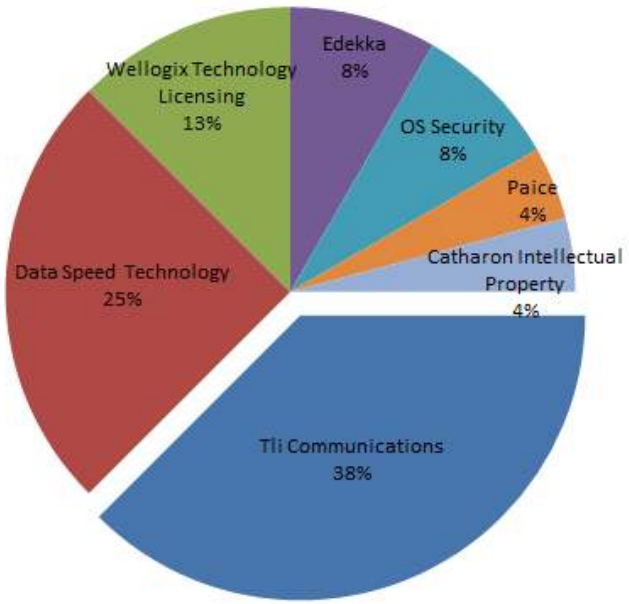

[그림 11] 기계소재산업 NPEs별 소송 비중

○ 화학·바이오산업

– 화학·바이오산업은 7개의 세부기술로 구성되며, 이 중 동 분기에는 2개의 세부기술 분야 에서 소송이 발생함. 의약품 관련 특허 분쟁건이 4건으로 57%, 표면코팅기술 관련 특허 분쟁건이 3건으로 43%의 비중을 차지하고 있음

〈표 7〉 화학 · 바이오산업 세부기술 월별 소송현황

산업 · 기술 분야	2014			합계
	1월	2월	3월	
화학 · 바이오	6	0	1	7
고분자제조기술	0	0	0	0
기초재료화학기술	0	0	0	0
생명공학기술	0	0	0	0
식품화학기술	0	0	0	0
유기화학기술	0	0	0	0
의약품	3	0	1	4
표면코팅기술	3	0	0	3

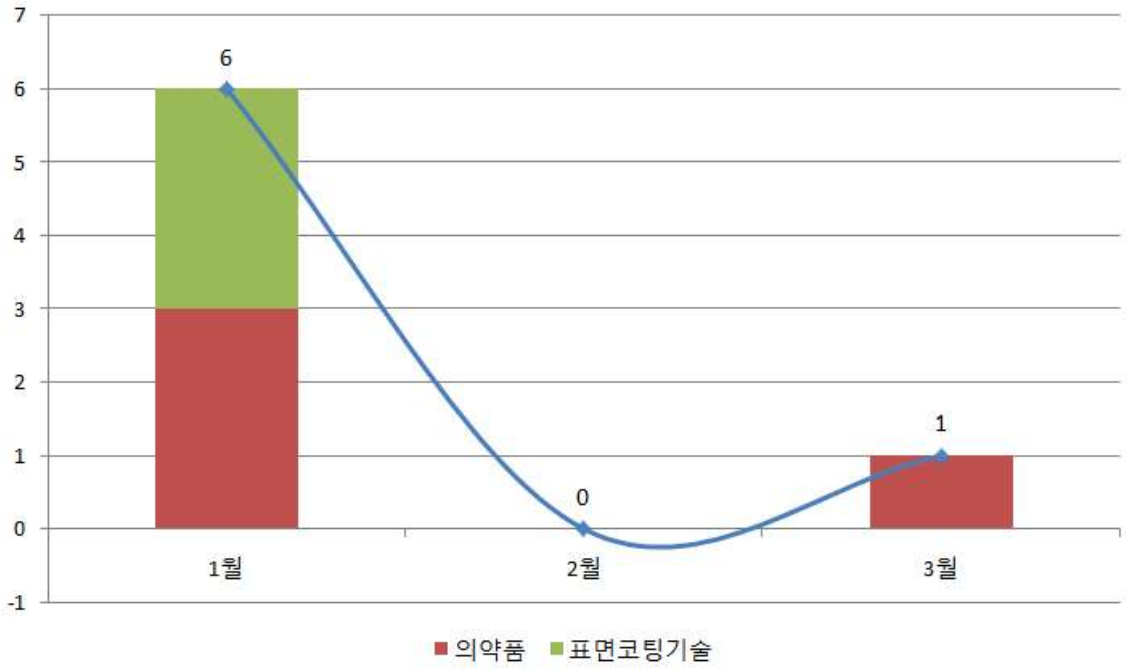

[그림 12] 화학 · 바이오산업 세부기술별 소송현황

– 원고별 소 제기 현황을 살펴보면 Wyncomm가 산업내 발생한 특허침해 소송의 13%를 차지

하고 있으며, 다음으로 Adaptix(11%), Datatreasury, Innovative Wireless Solutions(8%) 등의 순으로 점유

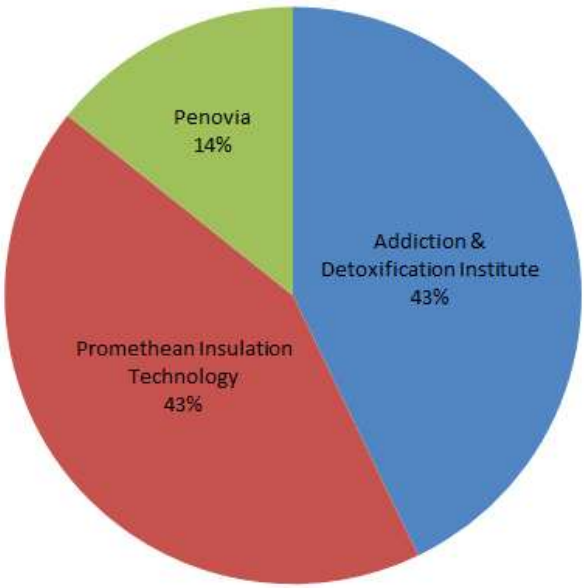

[그림 13] 화학 · 바이오산업 NPEs별 소송 비중

○ 기타산업

– 기타산업은 4개의 세부기술로 구성되며, 이 중 동 분기에는 게임 및 생활가구기술 분야 에서만 24건의 소송이 발생함

〈표 8〉 산업 · 기술별 소송건수

산업 · 기술 분야	2014			합계
	1월	2월	3월	
기타	21	3	0	24
게임 및 생활가구	21	3	0	24
기타기술	0	0	0	0
기타소비재	0	0	0	0
토목공학기술	0	0	0	0

– 원고별 소 제기 현황을 살펴보면 Sweepstakes Patent Company가 21건으로 산업내 발생한 특허침해 소송의 88%를 차지하고 있으며, Agincourt Gaming이 3건으로 13%를 점유

관할법원 소송현황

○ 관할법원별로 살펴보면 美 텍사스州 동부지방법원이 전체 지방법원의 51%(388건)로 압도적인 비중을 차지하고 있으며, 델러웨어州 지방법원 24%(179건), 캘리포니아州 북부지방법원 5%(35건) 순

– 텍사스 동부지방법원이 타 지방법원에 비해 압도적으로 높은 것은 NPEs의 편향성[6]이 연중 지속적으로 반영된 것으로 볼 수 있음

〈표 9〉 관할법원별 소송 건수 및 비율

관할법원	소송건수	비율(%)
D.C. E.D. Texas	388	51.4%
D.C. Delaware	179	23.7%
D.C. N.D. California	35	4.6%
D.C. C.D. California	29	3.8%
D.C. E.D. Virginia	25	3.3%
D.C. M.D. Florida	21	2.8%
D.C. N.D. Texas	15	2.0%
D.C. N.D. Illinois	11	1.5%
D.C. W.D. Texas	8	1.1%
D.C. S.D. Texas	7	0.9%
D.C. S.D. California	6	0.8%
D.C. Maryland	5	0.7%
D.C. S.D. Florida	5	0.7%
D.C. S.D. Missouri	4	0.5%
D.C. M.D. Pennsylvania	4	0.5%
D.C. E.D. Michigan	3	0.4%
D.C. New Jersey	3	0.4%
D.C. Vermont	2	0.3%
D.C. W.D. Wisconsin	1	0.1%
D.C. S.D. Ohio	1	0.1%
D.C. E.D. California	1	0.1%
D.C. S.D. Iowa	1	0.1%
D.C. N.D. Ohio	1	0.1%

6) 한국지식재산보호협회, 2013년 NPEs 동향 이슈보고서 1/4분기 보고서 p.15참조

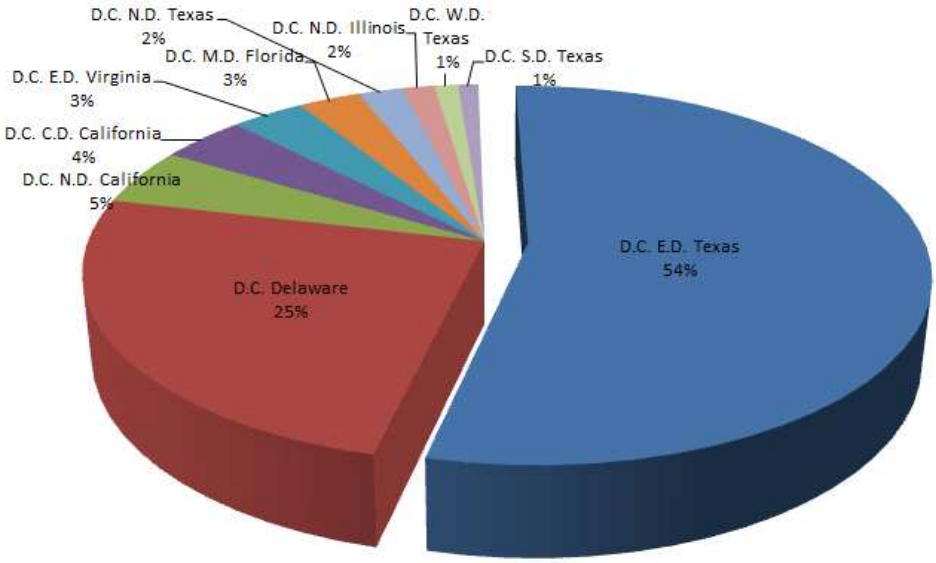

[그림 14] 관할법원별 소송 비율 현황

[그림 15] 미국 주(州)별 특허분쟁 발생 지도

* 짙은 색일수록 특허분쟁 고빈도 지역

NPEs별 소송현황

○ '14년 1분기 특허침해 소송을 제기한 NPEs는 총 90개로 이들 중 소송을 가장 많이 제기한 업체는 39건을 제기한 Penovia이며, CRFD Research(38건), Innovative Display Technologies(34건) 등의 순

– 월별 최다 소송을 제기한 NPE는 CRFD Research('14년 1월), Tli Communications('14년 2월), Penovia('14년 3월)

〈표 10〉 소송 고빈도 NPEs 리스트

NPEs	2014			합계
	1월	2월	3월	
Penovia	0	0	39	39
Crfd Research	23	0	15	38
Innovative Display Technologies	1	12	21	34
Edekka	0	18	15	33
Qualiqode	0	19	13	32
Logitraq	0	0	30	30
Adaptix	0	0	25	25
Tli Communications	0	24	0	24
Qommerce Systems	0	21	0	21
Sweepstakes Patent Company	21	0	0	21
Execware	0	21	0	21
De Partners Golden Rule	0	0	20	20
Bluebonnet Telecommunications	7	11	1	19
Personal Audio	19	0	0	19
Surpass Tech Innovation	0	0	18	18
Data Carriers	0	17	0	17
Selene Communication Technologies	0	0	17	17
OS Security	0	0	16	16
Clear With Computers	0	16	0	16
PropertyDisclosureTechnologies	13	0	0	13
Secure Axcess	0	0	13	13
Pragmatus Telecom	2	5	4	11

- 주요 NPEs가 제기한 특허침해 소송은 주로 전기전자 산업에 집중되어 있으며, 정보통신 산업과 장치산업으로 양분화 현상이 나타남

- 밑에 표에서 볼 수 있듯이 Tli Communications를 제하고는 각 NPE별 특정산업에 집중하여 소송을 제기하는 것을 볼 수 있음

〈표 11〉 소송 고빈도 NPEs 20개의 산업분야별 현황

NPEs	전기 전자	정보 통신	장치 산업	기타 산업	기계 소재	화학·바이오	총 합계
Penovia	0	0	38	0	0	1	39
CrfdResearch	38	0	0	0	0	0	38
Innovative Display Technologies	0	0	34	0	0	0	34
Edekka	31	0	0	0	2	0	33
Qualiqode	32	0	0	0	0	0	32
Logitraq	0	0	30	0	0	0	30
Adaptix	0	25	0	0	0	0	25
Tli Communications	10	5	0	0	9	0	24
Qommerce Systems	21	0	0	0	0	0	21
Sweep stakes Patent Company	0	0	0	21	0	0	21
Execware	21	0	0	0	0	0	21
De Partners Golden Rule	0	0	20	0	0	0	20
Bluebonnet Telecommunications	0	19	0	0	0	0	19
PersonalAudio	19	0	0	0	0	0	19
SurpassTechInnovation	0	18	0	0	0	0	18
DataCarriers	17	0	0	0	0	0	17
Selene Communication Technologies	17	0	0	0	0	0	17
OSSecurity	0	14	0	0	2	0	16
ClearWith Computers	16	0	0	0	0	0	16
Property Disclosure Technologies	13	0	0	0	0	0	13

국내기업[7] 피소 현황

○ '14년 1분기 국내기업 특허분쟁 피소 건수는 총 38건으로 전기전자·정보통신·자동차 완성차 업체 등 9개 社가 피소됨

- 대기업 6개社 34건, 중소·중견기업 3개社 4건 발생

- 1월 7건을 시작으로 2월 4건, 3월 27건 발생

○ 산업·기술별 발생 구성을 보면 장치산업 15건, 정보통신산업 12건, 전기전자산업 11건의 순이며, 세부기술별 현황은 아래 표와 같음

〈표 12〉 국내기업 피소 산업 · 기술분야별 소송건수

산업	기술	소송건수
장치산업	의료장치기술	5
	전자 · 에너지장치기술	7
	진단측정기술	3
정보통신	AV(Audio-Video)기술	12
전기전자	광학조절기술	5
	반도체	4
	컴퓨터기술	2
총합계		38

○ 국내기업을 상대로 소송을 가장 많이 제기한 NPE는 Surpass Tech Innovation으로 국내 전기전자업체 및 디스플레이업체 등을 상대로 총 9건의 소송을 제기함

- Innovative Display Technologies (7건), Dss Technology Management (5건) The Penn State Research Foundation (4건) 등의 순

7) 국내 모기업의 연결대상 종속회사 전체를 포괄함

Ⅲ. 주요 NPEs 분석

’14년 1분기 주요 NPEs TOP 20

1. CRFD Research, Inc.
2. Sweepstakes Patent Company, LLC (SPC)
3. Personal Audio, LLC
4. Property Disclosure Technologies, LLC (PDT)
5. Cellular Communications Equipment, LLC
6. Super Resolution Technologies, LLC (SRT)
7. Bluebonnet Telecommunications, LLC
8. Tli Communications, LLC
9. Qualiqode, LLC
10. Qommerce Systems, LLC
11. Execware, LLC
12. Edekka, LLC
13. Data Carriers, LLC
14. Clear With Computers, LLC
15. Penovia, LLC
16. Logitraq, LLC
17. Adaptix, Inc.
18. Innovative Display Technologies, LLC
19. De Partners Golden Rule, LLC
20. Surpass Tech Innovation, LLC

※ 동 보고서의 특허자산 수치는 특허권 양수/양도에 의해 변동 가능성을 내포 하므로 실제 수치와는 차이가 있을 수 있습니다.

’14년 1분기 주요 NPEs Top 20

1 CRFD Research, Inc.

업체정보

기업 일반 현황

- CRFD Research, Inc.은 특허 매입 및 라이선싱을 주력으로 비즈니스를 전개하는 특허관리전문회사인 Marathon Patent Group의 100%전액 출자회사임. 기업 홈페이지가 개설되어 있지 않을 뿐만 아니라 유명 검색엔진으로도 그 정보를 찾기가 힘드나, docket에 기재된 parties정보를 보면 Delaware에 기반을 둔 회사이며, 사업장 주소는 2331 Mill Road, Suite 100, Alexandria, Virginia 22314에 두고 있음

주요 피소기업

○ 동사는 1분기 38개 社를 상대로 특허침해소송을 제기하였으며, 주요 피고기업으로는 AT&T Inc. Comcast Corporation, Directv Group Inc. Time Warner Cable Inc. 등이 있음

산업별 특허자산 운용 및 활용(소송) 현황

○ 특허자산주력분야 : 전기전자

정보통신	전기전자	화학바이오	장치산업	기계소재	기타산업
0	4	0	0	0	0

○ ‘14년 1/4분기 소송 제기 건수 : 38건 (0건)

정보통신	전기전자	화학바이오	장치산업	기계소재	기타산업
0	38	0	0	0	0

* ( )괄호 안은 국내기업을 상대로 제기한 사건 수

소송현황

사건번호	소송일자	관할법원	피고	분쟁특허
1:14cv312	2014.03.07	D.C. Delaware	Amazon.com Inc. Amazon Web Services Inc.	US7191233 US7574486
1:14cv313	2014.03.07	D.C. Delaware	Hulu LLC	US7191233
1:14cv314	2014.03.07	D.C. Delaware	Netflix Inc.	US7191233
1:14cv315	2014.03.07	D.C. Delaware	Spotify USA Inc. Spotify Limited Spotify AB Spotify Technology S.A.	US7191233 US7574486
1:14cv316	2014.03.07	D.C. Delaware	Verizon Communications Inc. Verizon Online Terremark North America Verizon Business Network Services Cellco Partnership D/B/A Verizon Wireless	US7191233 US7574486
1:14cv375	2014.03.24	D.C. Delaware	F5 Networks Inc.	US7574486
1:14cv376	2014.03.24	D.C. Delaware	Riverbed Technology Inc.	US7574486
1:14cv58	2014.01.17	D.C. Delaware	Akamai Technologies Inc.	US7574486

1:14cv59	2014.01.17	D.C. Delaware	AT&T Video Services LLC AT&T Services Inc. AT&T Operations Inc. AT&T Inc.	US7191233
1:14cv60	2014.01.17	D.C. Delaware	CSC Holdings LLC Cablevision Systems Corpor-ation	US7191233
1:14cv61	2014.01.17	D.C. Delaware	Comcast Corporation Comcast Cable Communicat-ions LLC	US7191233
1:14cv62	2014.01.17	D.C. Delaware	Cox Communications Inc.	US7191233
1:14cv63	2014.01.17	D.C. Delaware	Directv LLC Directv Holdings LLC Directv Group Inc Directv	US7191233
1:14cv64	2014.01.17	D.C. Delaware	Echostar Technologies LLC Echostar Corporation Dish Network LLC Dish Network Corporation Dish DBS Corporation	US7191233
1:14cv65	2014.01.17	D.C. Delaware	Level 3 Communications, LLC	US7574486
1:14cv66	2014.01.17	D.C. Delaware	Limelight Networks Inc.	US7574486
1:14cv67	2014.01.17	D.C. Delaware	Time Warner Cable Inc. Time Warner Cable Enterprise s LLC	US7191233

분쟁 특허 정보

○ 동 분기 원고에 의해 소송에 활용된 특허는 총 2건이며, 전기·전자산업에 속하는 컴퓨터기술 관련 특허임

❶ US7191233

명칭	System for automated, mid-session, user-directed, device-to-device session transfer system
출원인	TeleCommunication Systems, Inc.
최종권리자	CRFD Research, Inc
산업 / 기술 분류	전기전자 / 컴퓨터 기술
출원일 / 등록일	2001.09.17. / 2007.03.13.
소유권 최종 양도일	2013.09.30.

기술 요약	대표도
A session transfer module of a session server provides the capability to a user to direct a transfer of an on-going session from one device to another device while maintaining the session. The session transfer module is invoked by a user in a way consistent with the user interface of the client application, including by a graphical user command, a command line prompt, or a voice command. The client provides a selection of possible devices that may receive the redirected session. The session transfer module receives the selected device with the session redirect command over a communication network. The communication network may be wired (e.g., public switched telephone network ("PSTN"), Internet, etc.,) a wireless network (e.g., digital telephone network, pager network, etc.,) or a combination of the wired and wireless networks. The session transfer module may be configured to discontinue the session with the current device and to block any subsequent messages of the transferring session from reaching the device. The session transfer module may be further configured to access a device profile from a device profile database to convert the blocked messages into a format compatible to the format and/or modality of the redirected device. The session transfer module may be further configured to push the session to the redirected device in response to an activation (e.g., log-on) of the redirected device by the user. Alternatively, the session transfer module may be further configured to push the session back to the device in response to a time-out in the activation of the redirected device.	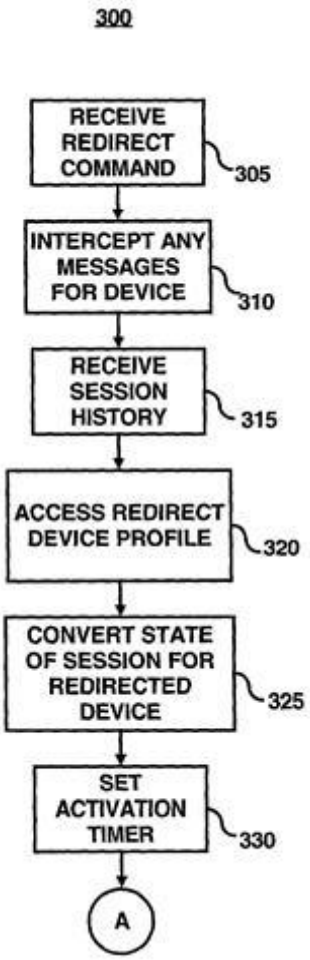

❷ US7574486

명칭	Web Page Content Translator
출원인	TeleCommunication Systems, Inc.
최종권리자	CRFD Research, Inc
산업 / 기술 분류	전기전자 / 컴퓨터기술
출원일 / 등록일	2000.11.08. / 2009.08.11.
소유권 최종 양도일	2013.09.30

기술 요약	대표도
A system, method, and computer readable medium for reformatting web content into a format readable on one or more mobile devices is provided. A user generates a user request for a web page from a mobile device to a proxy server. The proxy server forwards the user request to an origin web server, which returns the requested web page to the proxy server. A conversion engine within the proxy server extracts the desired content from the web page, and reformats the content in accordance with one or more predefined transform methods associated with the one or more mobile devices before transmitting the transformed web page with the desired content to the one or more mobile devices. Secure or unsecure connection provided via a decorated uniform resource locator can be used to connect a mobile device, the proxy server, and an origin web server.	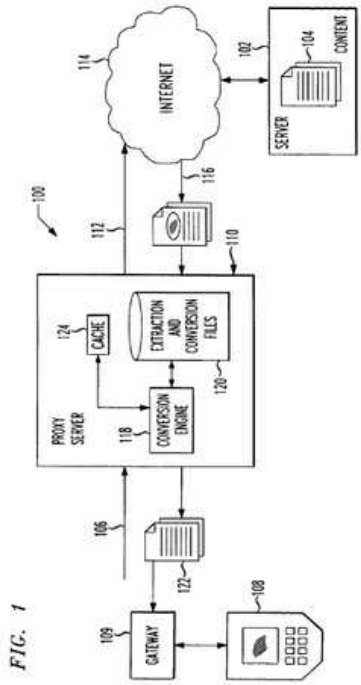

대표 분쟁제품 정보

분쟁대상

▷ Stingray Aptimizer and Stingray Content Delivery Cloud (Stingray products, services and/or tools)

2 Sweepstakes Patent Company, LLC (SPC)

업체정보

기업 일반 현황

- 기업 홈페이지가 개설되어 있지 않을 뿐만 아니라 유명 검색엔진으로도 그 정보를 찾기가 힘드나, 소장에 기재된 당사자 정보를 보면 ’11년 11월에 설립되어 Florida에 기반을 둔 회사이며, 사업장 주소는 6511 NOVA DR, # 108 DAVIE
- Nominal Plaintiff로 소송에 같이 참여하고 있는 INGENIO, FILIALE DE LOTO-QUEBEC INC는 분쟁특허*의 최종소유권자이며, 캐나다 소재 기업으로 조사됨

* ’12년 8월 ‘082 특허, ‘603 특허에 대해 “SPC”와 해당특허 권리를 행사 할 수 있는 라이선스 협정을 체결

주요 피소기업

○ 동사는 1분기 한 차례의 소송에서 21개의 공동피고를 상대로 특허침해소송을 제기하였으며, 피고 모두 Florida에서 활동하는 개인 및 기업임

산업별 특허자산 운용 및 활용(소송) 현황

○ 특허자산주력분야 : 보유특허 없음*

정보통신	전기전자	화학바이오	장치산업	기계소재	기타산업
0	0	0	0	0	0

* 특허권은 없으나, 소송을 제기할 수 있는 실시권을 지닌 것으로 추정

○ ‘14년 1/4분기 소송 제기 건수 : 21건 (0건)

정보통신	전기전자	화학바이오	장치산업	기계소재	기타산업
0	0	0	0	0	21

* ( )괄호 안은 국내기업을 상대로 제기한 사건 수

소송현황

사건번호	소송일자	관할법원	피고	분쟁특허
6:14cv151	2014.01.29	D.C. M.D. Florida	Tariq Waheed Realvice, Inc. Realtrack, Inc. Michael Davis Media Advice, Inc. Johnny Duncan John M. Hessong Jerry Bass International Internet Technologies, LLC. Intelitek, Inc. Infovice, Inc. Info Hub, Inc. Game Advice, Inc. Digitrac, Inc. Cynthia Weaver Computrac, Inc. Cheri Black Waheed Chase Burns Allied Veterans of the World, Inc. and Affiliates Allied Veterans Management Group, Inc. Aamir Waheed	US5569082 US5709603

분쟁 특허 정보

ㅇ 동 분기 원고에 의해 소송에 활용된 특허는 총 2건이며, 전기·전자산업에 속하는 컴퓨터기술 관련 특허임

❶ US5569082

명칭	Personal computer lottery game
출원인	Gizmo Enterprises, Inc.
최종권리자	Ingenio Filiale De Loto Quebec Inc
산업 / 기술 분류	기타산업 / 게임 및 생활가구
출원일 / 등록일	1995.04.06. / 1996.10.29.
소유권 최종 양도일	1995. 09. 05.

기술 요약	대표도
A method and system for playing a player interactive lottery type game includes a gaming piece which includes a predetermined code having data indicating whether the player wins or loses the game, the data being unrecognizable to the player, such that the player does not know the outcome of the game prior to play of the game. The code is entered by the player into a processor. The processor presents a game of chance to the player on a display for interactive play by the player, and the player controls game play by inputting game parameters to the processor. The processor controls the outcome of the game of chance played by the player based upon the code entered by the player. A display provides an indication to the player of a game win or a game loss based upon the code.	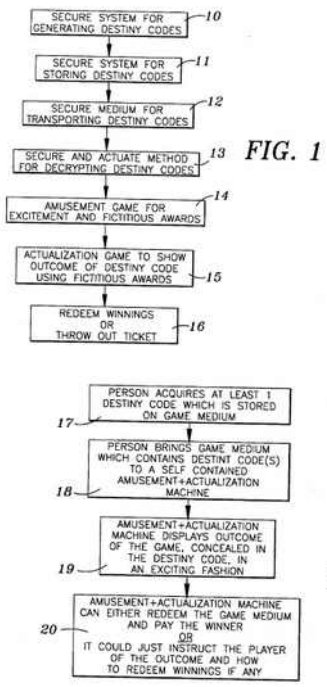

❷ US5709603

명칭	Personal computer lottery game
출원인	Ingenio Filiale De Loto Quebec Inc
최종권리자	Ingenio Filiale De Loto Quebec Inc
산업 / 기술 분류	기타산업 / 게임 및 생활가구
출원일 / 등록일	1996.10.25. / 1998.01.20
소유권 최종 양도일	-

기술 요약	대표도
A system, method, and computer readable medium for reformatting web content into a format readable on one or more mobile devices is provided. A user generates a user request for a web page from a mobile device to a proxy server. The proxy server forwards the user request to an origin web server, which returns the requested web page to the proxy server. A conversion engine within the proxy server extracts the desired content from the web page, and reformats the content in accordance with one or more predefined transform methods associated with the one or more mobile devices before transmitting the transformed web page with the desired content to the one or more mobile devices. Secure or unsecure connection provided via a decorated uniform resource locator can be used to connect a mobile device, the proxy server, and an origin web server.	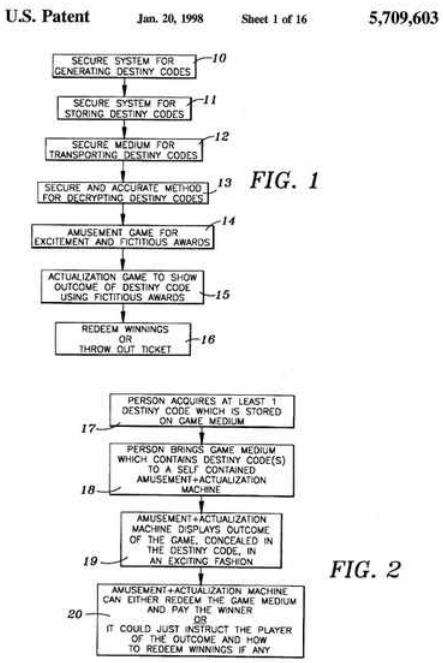

대표 분쟁제품 정보

분쟁대상
▷ Systems and methods for playing player-interactive sweepstakes game, including promotional sweepstakes and promotional lotteries (computer based sweepstakes game systems)

3 Personal Audio, LLC

업체정보

기업 일반 현황

- Personal Audio, LLC는 Personal Audio, Inc이 자사 보유 특허를 상품화하기 위한 목적으로 2009년 설립함. Texas에 기반을 둔 회사로, 사업장 주소는 550 Fannin Street, Suite 1313, Beaumont, Texas 77701

- 동사는 IP-R&D활동을 통해 자체출원 및 등록한 특허가 총 5개이며, 대부분 인터넷 접속 가능한 스마트폰 및 테블릿 기기를 통해 사용자에게 Personalized Audio 또는 Video를 제공하는 기술과 관련된 특허

- 글로벌 제조기업을 상대로 보유 특허 기술에 대한 라이센스를 맺어 수익을 추구하는 것으로 나타남. 대표적인 Licensees로는 Sam****, Motorola, RIM, L*, HTC, VOXX, SanDisk, Philips 등이 있음

주요 피소기업

○ 동사는 1분기 한 차례의 소송에서 19개의 공동피고를 상대로 특허침해소송을 제기하였으며, 피고기업 역시 Acer, Huawei, Asus, ZTE 등 글로벌 IT・전기전자 기업임

산업별 특허자산 운용 및 활용(소송) 현황

○ 특허자산주력분야 : 전기전자

정보통신	전기전자	화학바이오	장치산업	기계소재	기타산업
0	6	0	1	0	1

○ '14년 1/4분기 소송 제기 건수 : 19건 (0건)

정보통신	전기전자	화학바이오	장치산업	기계소재	기타산업
0	19	0	0	0	0

* ( )괄호 안은 국내기업을 상대로 제기한 사건 수

소송현황

사건번호	소송일자	관할법원	피고	분쟁특허
1:14cv8	2014.01.10	D.C. E.D. Texas	ZTE Solutions Inc. ZTE Corporation ZTE (USA) Inc. Toshiba Corporation Toshiba America Information Systems Inc Lenovo Group Limited Lenovo (Unied States) Inc. Huawei Technologies USA Inc Huawei Technologies Co., Ltd. Huawei Device USA Inc Fujitsu Limited Fijitsu Computer Products of America, Inc. Barnes & Noble, Inc Azpen Innovation, Inc. Asustek Computer Inc Asus Computer International Apollo Brands Acer, Inc. Acer America Corporation	US7509178 US6199076

분쟁 특허 정보

ㅇ 동 분기 원고에 의해 소송에 활용된 특허 2건은 모두 오디오 프로그램 시스템 관련 기술임

❶ US6199076

명칭	Audio program player including a dynamic program selection controller
출원인	Personal Audio
최종권리자	Personal Audio
산업 / 기술 분류	전기전자 / 컴퓨터기술, 장치산업 / 조정기술
출원일 / 등록일	1996.10.02. / 2001.03.06.
소유권 최종 양도일	2009.05.19.

기술 요약	대표도
An audio program and message distribution system in which a host system organizes and transmits program segments to client subscriber locations. The host organizes the program segments by subject matter and creates scheduled programming in accordance with preferences associated with each subscriber. Program segments are associated with descriptive subject matter segments, and the subject matter segments may be used to generate both text and audio cataloging presentations to enable the user to more easily identify and select desirable programming. A playback unit at the subscriber location reproduces the program segments received from the host and includes mechanisms for interactively navigating among the program segments. A usage log is compiled to record the subscriber's use of the provided program materials, to return data to the host for billing, to adaptively modify the subscriber's preferences based on actual usage, and to send subscriber-generated comments and requests to the host for processing. Voice input and control mechanisms included in the player allow the user to perform hands-free navigation of the program materials and to dictate comments and messages which are returned to the host for retransmission to other subscribers. The program segments sent to each subscriber may include advertising materials which the user can selectively play to obtain credits against the subscriber fee. Parallel audio and text transcript files for at least selected programming enable subject matter searching and synchronization of the audio and text files. Speech synthesis may be used to convert transcript files into audio format. Image files may also be transmitted from the server for synchronized playback with the audio programming.	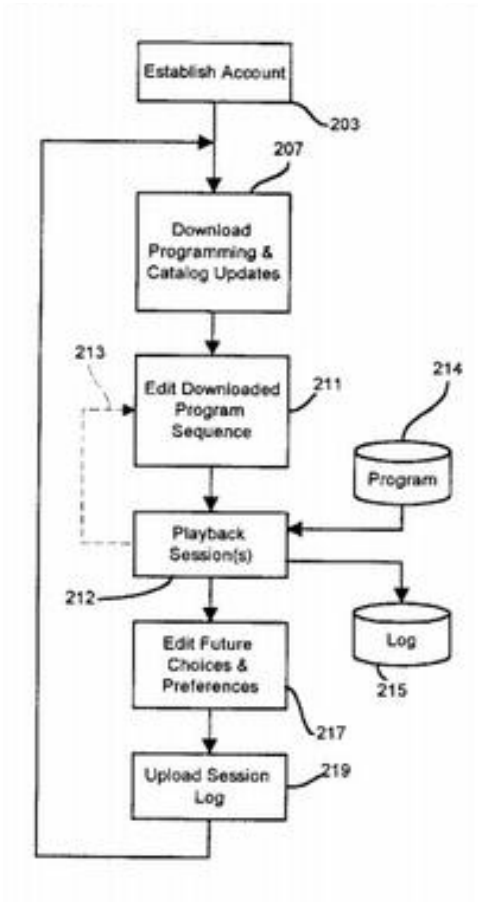

❷ US7509178

명칭	Audio program distribution and playback system
출원인	Personal Audio
최종권리자	Personal Audio
산업 / 기술 분류	전기전자 / 컴퓨터기술
출원일 / 등록일	2001.02.13. / 2009.03.24.
소유권 최종 양도일	2009.05.19.

기술 요약	대표도
An audio program and message distribution system in which a host system organizes and transmits program segments to client subscriber locations. A playback unit at the subscriber location reproduces the program segments received from the host and includes mechanisms for interactively navigating among the program segments. Voice input and control mechanisms included in the player allow the user to perform hands-free navigation of the program materials.	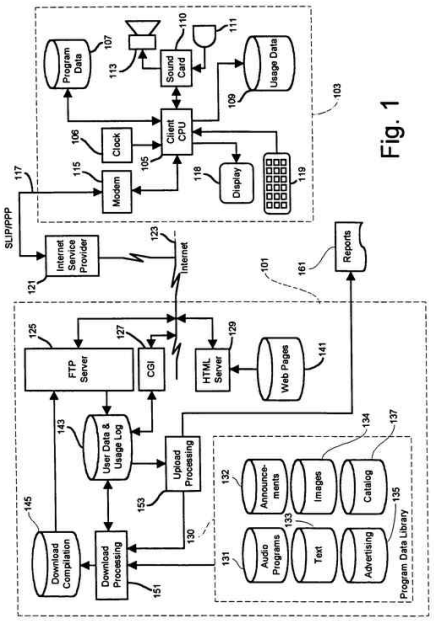

대표 분쟁제품 정보

분쟁대상

▷ the Iconia tablet series, the Acer Iconia W5 and W7 tablet series, as well as various laptops, netbooks, ultrabooks, desktops, and all-in-one device

4 Property Disclosure Technologies, LLC [PDT]

업체정보

기업 일반 현황

- Property Disclosure Technologies, LLC(이하 PDT)는 특허 라이센싱과 특허를 활용해 수익을 추구하는 전문기업인 Empire IP, LLC의 20개 이상의 자회사 중 하나. 동사는 자회사들 중 지금까지 부동산 관련기업을 상대로 특허소송을 벌인 최초의 NPE임
- PDT는 2013년 8월 Delaware주 Wilmington에 설립된 회사로, 사업장 주소는 1201 ORANGE STREET - 600, WILMINGTON, DELAWARE 19899에 두고 있음
- 현재 소송에 활용된 특허 ('530, ' 167)이외에도 US6766322를 보유하고 있어 보유 등록특허는 3개이며 모두 Empire IP로부터 양도받은 것으로 나타남

주요 피소기업

○ 동사는 Empire IP로부터 2014년 1월 8일 '167특허와 ' 530특허를 양도 받았으며 5일 후인 13일 13개의 부동산 프랜차이즈 업체와 중개업체 등을 상대로 소송을 제기. 주요 피고기업으로는 Century 21 Real Estate LLC, Zillow Inc. ERA Franchise Systems LLC, Re/Max LLC 등이 있음

산업별 특허자산 운용 및 활용(소송) 현황

○ 특허자산주력분야 : 전기전자

정보통신	전기전자	화학바이오	장치산업	기계소재	기타산업
0	3	0	0	0	0

○ '14년 1/4분기 소송 제기 건수 : 13건 (0건)

정보통신	전기전자	화학바이오	장치산업	기계소재	기타산업
0	13	0	0	0	0

* ( )괄호 안은 국내기업을 상대로 제기한 사건 수

소송현황

사건번호	소송일자	관할법원	피고	분쟁특허
6:14cv13	2014.01.13	D.C. E.D. Texas	David Winans GMAC TEXASML S.com LLC Better Homes and Gardens Real Estate LLC	US7945530 US7584167
6:14cv15	2014.01.14	D.C. E.D. Texas	Century 21 Real Estate LLC	US7945530 US7584167
6:14cv16	2014.01.15	D.C. E.D. Texas	Brer Affiliates LLC	US7945530 US7584167
6:14cv17	2014.01.15	D.C. E.D. Texas	Coldwell Banker Real Estate LL C	US7945530 US7584167
6:14cv18	2014.01.15	D.C. E.D. Texas	ERA Franchise Systems LLC	US7945530 US7584167
6:14cv19	2014.01.15	D.C. E.D. Texas	Keller Williams Reality, Inc.	US7945530 US7584167
6:14cv20	2014.01.15	D.C. E.D. Texas	Sotheby's International Realty Affi liates LLC	US7945530 US7584167
6:14cv32	2014.01.21	D.C. E.D. Texas	JBGoodwin Realtors, Inc.	US7945530 US7584167
6:14cv34	2014.01.21	D.C. E.D. Texas	Redfin Corporation	US7945530 US7584167
6:14cv37	2014.01.21	D.C. E.D. Texas	Zillow, Inc.	US7945530 US7584167
6:14cv36	2014.01.21	D.C. E.D. Texas	Weichert Co.	US7945530 US7584167
6:14cv35	2014.01.21	D.C. E.D. Texas	Re/Max LLC	US7945530 US7584167

분쟁 특허 정보

ㅇ 동 분기 원고에 의해 소송에 활용된 특허는 2건으로, 부동산 공개(공시)정보 제공 방법에 관한 기술임

❶ US7584167

명칭	Real estate disclosure reporting method
출원인	BELL, G. RANDALL
최종권리자	Property Disclosure Technologies, LLC
산업 / 기술 분류	전기전자 / 컴퓨터기술
출원일 / 등록일	2004.06.22. / 2009.09.01.
소유권 최종 양도일	2014.01.08.

기술 요약	대표도
A real estate disclosure reporting method compiles a plurality of items of disclosure. The items of disclosure are related according to a plurality of condition categories. A particular property is researched to determine a plurality of known ones of the items of disclosure, and the known ones are disclosed according to the condition categories.	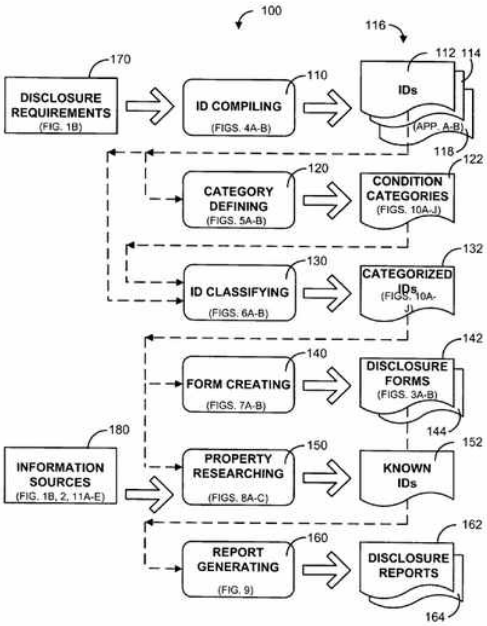

❷ US7945530

명칭	Real estate disclosure reporting method
출원인	BELL, G. RANDALL
최종권리자	Property Disclosure Technologies, LLC
산업 / 기술 분류	전기전자 / 컴퓨터기술
출원일 / 등록일	2009.08.31. / 2011.05.17.
소유권 최종 양도일	2014.01.08.

기술 요약	대표도
A real estate disclosure reporting method identifies a condition category, creates a disclosure form and lists items of disclosure on a disclosure form. The items of disclosure relate to the condition category. The reporting method also researches a particular property to determine known items of disclosure, indicates the known items of disclosure on the disclosure form and generates a report of the known items of disclosure.	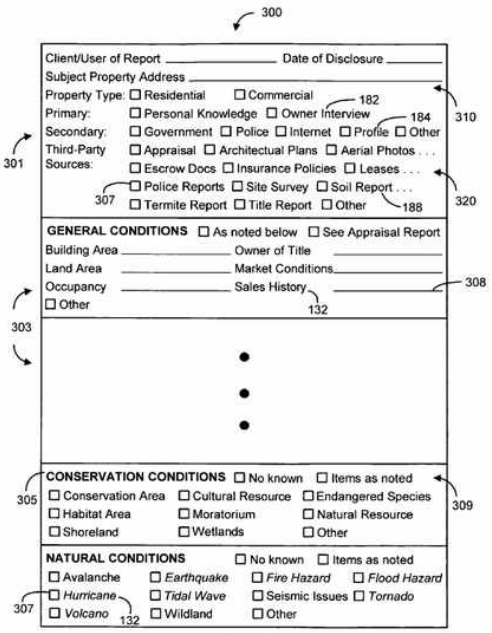 FIG. 3A

대표 분쟁제품 정보

분쟁대상

▷ website http://www.century21.com, which provides computerized real estate searching and reporting functionality

5 Cellular Communications Equipment, LLC

업체정보

기업 일반 현황

- Cellular Communications Equipment는 유명 NPE인 Acacia Research의 자회사로 추정되지만 기업 홈페이지가 개설되어 있지 않을 뿐만 아니라 유명 검색엔진으로도 그 정보를 찾기가 어려우나, 소장에 기재된 당사자 정보를 보면 Plano, Texas에 기반을 두고 있음
- 통신 인프라 및 솔루션 전문업체인 노키아지멘스네트웍스(Nokia Siemens Networks)는 Acacia Research와 ’12년 12월 특허 라이센스 협정을 체결하였음. 이후 Acacia Research는 자회사를 통해 노키아지멘스네트웍스의 2G, 3G, 4G 무선기술과 관련된 무선 인프라 스트럭처와 사용자 장치 기술을 획득했다고 발표함
- 소송에 활용한 특허 5개 중 1개만 동사가 소유하고 있으며, 4개 특허의 최종소유권자는 모두 Nokia Siemens Networks Gmbh Co Kg인 것으로 나타남

주요 피소기업

○ 동사는 1분기 한 차례의 소송에서 11개의 공동피고를 상대로 특허침해소송을 제기하였으며, 피고 대부분 무선기기 장치 제조업체 및 통신 서비스 업체로 대표적으로 Apple, AT&T, Verizon Wireless, T-Mobile, Sprint 등이 있음

산업별 특허자산 운용 및 활용(소송) 현황

○ 특허자산주력분야 : 전기전자

정보통신	전기전자	화학바이오	장치산업	기계소재	기타산업
0	1	0	0	0	0

○ ‘14년 1/4분기 소송 제기 건수 : 11건 (0건)

정보통신	전기전자	화학바이오	장치산업	기계소재	기타산업
0	11	0	0	0	0

* ( )괄호 안은 국내기업을 상대로 제기한 사건 수

소송현황

사건번호	소송일자	관할법원	피고	분쟁특허
6:14cv31	2014.01.17	D.C. E.D. Texas	Verizon Communications, Inc. T-Mobile USA, Inc. T-Mobile US, Inc. Sprint Spectrum L.P. Sprint Solutions, Inc. Sprint Corporation Cellco Partnership D/B/A Verizon Wireless Boost Mobile, LLC AT&T Mobility LLC AT&T Inc. Apple Inc.	US6819923 US6377804 US8055820 US7941174 US7215962

분쟁 특허 정보

ㅇ 동 분기 원고에 의해 소송에 활용된 특허 5건 중 4건은 정보통신산업 내 무선 이동통신기술이며 나머지 1건은 전기전자산업 내 컴퓨터 기술임

❶ US7941174

명칭	Method for multicode transmission by a subscriber station
출원인	Nokia Siemens Networks Gmbh Co Kg
최종권리자	Nokia Siemens Networks Gmbh Co Kg
산업 / 기술 분류	정보통신 / 이동통신기술
출원일 / 등록일	2005.10.06. / 2011.05.10.
소유권 최종 양도일	2008.03.07.

기술 요약	대표도
In a radio communications system, several codes for transmitting messages are assigned to a subscriber station. A transmission power differential is determined between the total maximum transmission power of the subscriber station for the codes and the total transmission power of the subscriber station for the codes at the beginning of a message transmission, (the differential being respected by the subscriber station), by a first one of the codes.	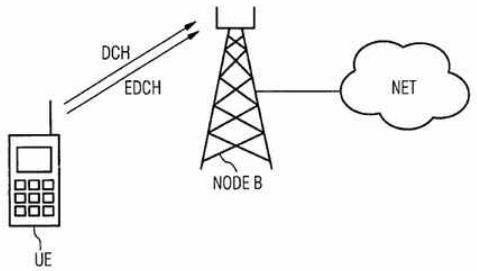

❷ US6819923

명칭	Method for communication of neighbor cell information
출원인	Nokia Networks Oy
최종권리자	Nokia Siemens Networks Gmbh Co Kg
산업 / 기술 분류	정보통신 / 이통통신기술
출원일 / 등록일	2001.06.12. / 2004.11.16.
소유권 최종 양도일	2007.09.13.

기술 요약	대표도
The invention is related to signaling in cellular telecommunication systems, namely to reduction of resources used by signaling. According to the invention, a list of neighbor cell information is communicated to a mobile station in compressed form. Preferably, the neighbor cell information list is transmitted in such a way, that a table reciting parameter values in use by the neighboring cells, and for each of these cells, each value listed in the table is represented by a pointer such as an index to the table. In this way, same parameter values do not need to be repeated for each cell using the same values. The neighbor cell information list can be further compressed by expressing a first frequency parameter value in the normal way, but expressing further frequency parameter values relative to the first, or as in a further embodiment, relative to the previous frequency parameter value. Such ways of representing frequency values allow the use of fewer bits to represent the frequency values.	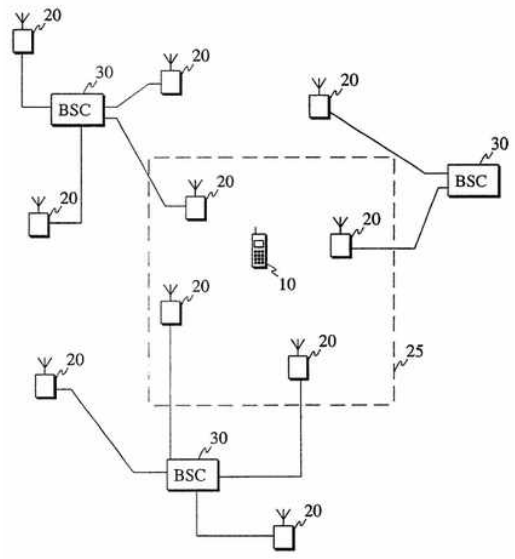

❸ US6377804

명칭	Mobile communication systems
출원인	Nokia Mobile Phones Ltd.
최종권리자	Nokia Siemens Networks Gmbh Co Kg
산업 / 기술 분류	정보통신 / 이동통신기술
출원일 / 등록일	1998.06.11. / 2002.04.23.
소유권 최종 양도일	2007.09.13.

기술 요약	대표도
A method of operating a mobile telephone within a geographical area having overlapping coverage from a first, GSM, network and a second, UMTS, network, where said GSM network is the home network (HPLMN) of the mobile communication device and said GSM and UMTS networks provide respective first and second sets of services in said geographical area. The method comprises registering the telephone with the GSM network when a service of said first set is requested and registering the device with the UMTS network when a service of said second set, but not of said first set, is requested. The method provides the mobile telephone with a roaming for service function.	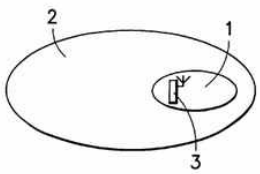 FIG.1 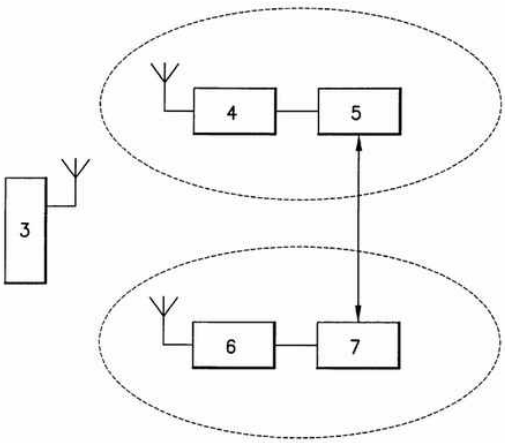

❹ US8055820

명칭	Apparatus, system, and method for designating a buffer status reporting format based on detected pre-selected
출원인	Nokia Siemens Networks Oy
최종권리자	Cellular Communications Equipment LLC
산업 / 기술 분류	전기전자 / 컴퓨터기술
출원일 / 등록일	2008.11.05. / 2011.11.08.
소유권 최종 양도일	2013.07.15.

기술 요약	대표도
An apparatus, system and method for increasing buffer status reporting efficiency and adapting buffer status reporting according to uplink capacity. User equipment is configured a monitor a usage of a plurality of buffers, detect one of a plurality of pre-selected conditions corresponding to at least one of the plurality of buffers, designate one of a plurality of buffer status reporting formats depending on the pre-selected condition detected, communicate a buffer status report to a network device in accordance with the buffer status reporting format designated. The buffer status reporting format is configured to minimize buffer status reporting overhead created by the communicating of the buffer status report.	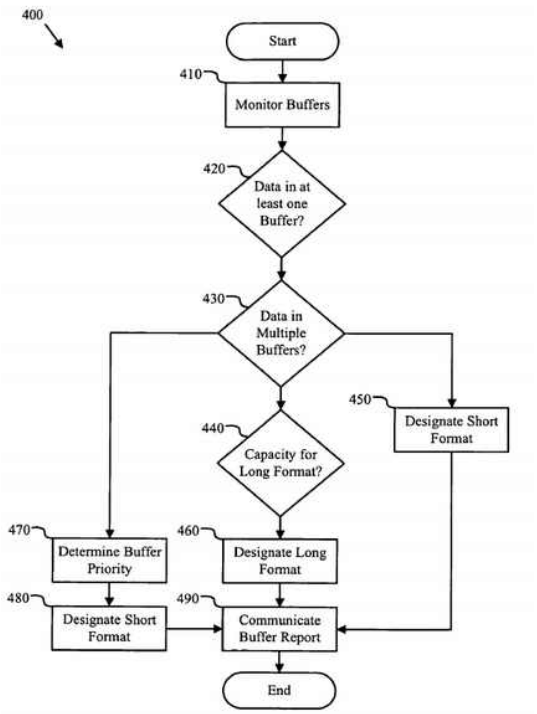

❺ US7215962

명칭	Method for an intersystem connection handover
출원인	Siemens Aktiengesellschaft
최종권리자	Nokia Siemens Networks Gmbh Co Kg
산업 / 기술 분류	정보통신 / 이동통신기술
출원일 / 등록일	2001.03.06. / 2007.05.08.
소유권 최종 양도일	2007.12.13.

기술 요약	대표도
Intersystem connection handover is based on transmission quality of a first radio communication system to a base station as determined by a subscriber station. If the transmission quality is lower than a threshold value, a transmission quality determination routine to a base station of the second radio communication system is triggered. The determination routine is continued until a criterion separate from the threshold is fulfilled.	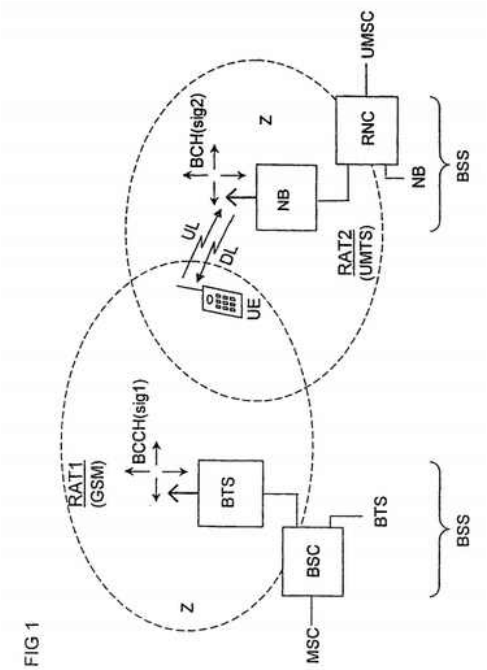

대표 분쟁제품 정보

분쟁대상

▷ iPhone 5, the iPhone 5c, the iPhone 5s, the iPad, 820 Verizon, 820 Sprint, 820 T-Mobile, 804 AT&T, 9923 AT&T and others

6 Super Resolution Technologies, LLC (SRT)

업체정보

기업 일반 현황

- Super Resolution Technologies, LLC는 유명 NPE인 Acacia Research의 자회사로 추정되지만 기업 홈페이지가 개설되어 있지 않을 뿐만 아니라 유명 검색엔진으로도 그 정보를 찾기가 힘듦. 소장에 기재된 당사자 정보를 보면 사업장 주소는 2400 Dallas Parkway, Suite 200, Plano, Texas 75093인 것으로 파악됨

- Acacia Research는 ’13년 10월 자회사를 통해 의료정밀광학기기에 사용되는 형광현미 기술*(fluorescence microscopy)관련 특허(미국 및 해외) 13개를 획득하였으며, 계속해서 Medical deviece와 Life sciences space관련 특허 포트폴리오를 구축해 나가겠다고 발표함

  * 투과 또는 반사하는 빛으로 자기발광하는 표본을 관찰하는 것에 기인하는 보통의 현미경적 검색기술

주요 피소기업

○ 동사는 1분기 10개의 피고기업을 상대로 특허침해소송을 제기하였으며, 피고기업은 글로벌 광학기기 제조사인 Leica Microsystems, Nikon Instruments, Inc, Nikon Corporation 등이 있음

산업별 특허자산 운용 및 활용(소송) 현황

○ 특허자산주력분야 : 장치산업

정보통신	전기전자	화학바이오	장치산업	기계소재	기타산업
0	6	0	4	0	0

○ ‘14년 1/4분기 소송 제기 건수 : 10건 (0건)

정보통신	전기전자	화학바이오	장치산업	기계소재	기타산업
0	0	0	10	0	0

* ( )괄호 안은 국내기업을 상대로 제기한 사건 수

소송현황

사건번호	소송일자	관할법원	피고	분쟁특허
3:14cv82	2014.01.10	D.C. N.D. Texas	Nikon Instruments, Inc. Nikon Corporation	US8334143 US8110405
3:14cv83	2014.01.10	D.C. N.D. Texas	Nikon Instruments, Inc. Nikon Corporation	US7803634 US8334143 US8110405
3:14xc82	2014.01.10	D.C. N.D. Texas	Nikon Instruments, Inc. Nikon Corporation	US7803634 US8334143 US8110405
4:14cv63	2014.01.10	D.C. N.D. Texas	Leica Microsystems Inc. Leica Microsystems GMBH	US8334143 US8110405
4:14cv67	2014.01.10	D.C. S.D. Texas	Carl Zeiss Microscopy LLC Carl Zeiss Microscopy GMBH	US8334143 US8110405

분쟁 특허 정보

ㅇ 동 분기 원고에 의해 소송에 활용된 특허 2건은 모두 Fluorescence microscopy(형광현미) 관련 기술임

❶ US8334143

명칭	Fluorescent nanoscopy method
출원인	Stereonic International, Inc.
최종권리자	Super Resolution Technologies LLC
산업 / 기술 분류	장치산업 / 진단측정기술
출원일 / 등록일	2012.02.06. / 2012.12.18
소유권 최종 양도일	2013.08.23.

기술 요약	대표도
A method for analysis of an object dyed with fluorescent coloring agents. Separately fluorescing visible molecules or nanoparticles are periodically formed in different object parts, the laser produces the oscillation thereof which is sufficient for recording the non-overlapping images of the molecules or nanoparticles and for decoloring already recorded fluorescent molecules, wherein tens of thousands of pictures of recorded individual molecule or nanoparticle images, in the form of stains having a diameter on the order of a fluorescent light wavelength multiplied by a microscope amplification, are processed by a computer for searching the coordinates of the stain centers and building the object image according to millions of calculated stain center co-ordinates corresponding to the co-ordinates of the individual fluorescent molecules or nanoparticles. Two-dimensional and three-dimensional images are provided for proteins, nucleic acids and lipids with different coloring agents.	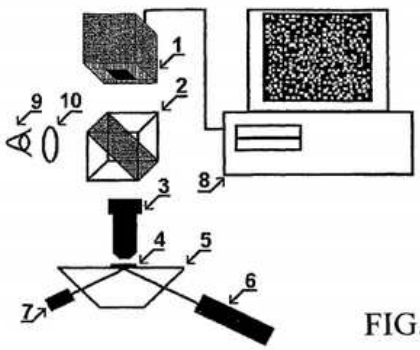 FIG. 1 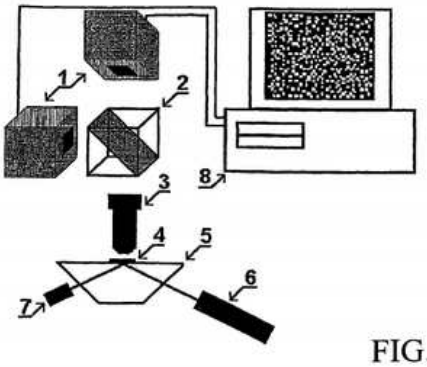 FIG. 2

❷ US8110405

명칭	Fluorescent nanoscopy method
출원인	Stereonic International, Inc.
최종권리자	Super Resolution Technologies LLC
산업 / 기술 분류	장치산업 / 진단측정기술
출원일 / 등록일	2010.09.27. / 2012.02.07.
소유권 최종 양도일	2013.08.23.

기술 요약	대표도
An analysis of an object dyed with fluorescent coloring agents carried out with the aid of a fluorescent microscope which is modified for improved resolving power and called a nanoscope. The method is carried out with a microscope having an optical system for visualizing and projecting a sample image to a video camera which records and digitizes images of individual fluorescence molecules and nanoparticles at a low noise, a computer for recording and processing images, a sample holder arranged in front of an object lens, a fluorescent radiation exciting source and a set of replaceable suppression filters for separating the sample fluorescent light. Separately fluorescing visible molecules and nanoparticles are periodically formed in different object parts, the laser produces the oscillation thereof which is sufficient for recording the non-overlapping images of the molecules and nanoparticles and for decoloring already recorded fluorescent molecules, wherein tens of thousands of pictures of recorded individual molecule and nanoparticle images, in the form of stains having a diameter on the order of a fluorescent light wavelength multiplied by a microscope amplification, are processed by a computer for searching the coordinates of the stain centers and building the object image according to millions of calculated stain center co-ordinates corresponding to the co-ordinates of the individual fluorescent molecules and nanoparticles. With this invention it is possible to obtain a two-dimensional and a three-dimensional image with a resolving power better than 20 nm and to record a color image by dyeing proteins, nucleic acids and lipids with different coloring agents.	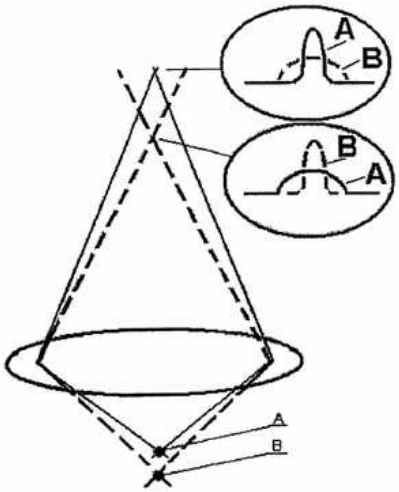

대표 분쟁제품 정보

분쟁대상

▷ a super-resolution microscope system referred to N-STORM

7 Bluebonnet Telecommunications, LLC

업체정보

기업 일반 현황

- Bluebonnet Telecommunications, LLC는 Texas Longview에 기반을 둔 업체로 ’12년 12월 14일 설립되었으나, 기업 홈페이지가 개설되어 있지 않을 뿐만 아니라 유명 검색엔진으로도 그 정보를 찾기가 어려움. 사업장 주소는 P. O. BOX 3107 LONGVIEW TX 75606-3107에 두고 있음

- 동사가 보유한 특허는 총 4개이며, 이들 특허의 최초 출원인은 모두 지멘스(Siemens) 전자제품 및 전자장비 계열사임. 또한 특허의 권리양도이력 사항을 조사해 본 결과 4개 모두 동사로 양도되기 전 직전권리자는 Scientific Technologies Advanced Research Co., LLC*

  * LCD & LED 디스플레이 기술, Hard Disk 드라이브 기술, 소비재 가전 등의 영역에서 연구개발 및 혁신기술 사업화 활동을 하는 업체

주요 피소기업

○ 동사는 1분기 7개 社를 상대로 특허침해소송을 제기하였으며, 주요 피고기업으로는 Alcatel Lucent, Huawei Technologies, NEC, ZTE 등이 있음

산업별 특허자산 운용 및 활용(소송) 현황

○ 특허자산주력분야 : 정보통신

정보통신	전기전자	화학바이오	장치산업	기계소재	기타산업
4	0	0	1	0	0

○ ‘14년 1/4분기 소송 제기 건수 : 19건 (0건)

정보통신	전기전자	화학바이오	장치산업	기계소재	기타산업
19	0	0	0	0	0

* ( )괄호 안은 국내기업을 상대로 제기한 사건 수

소송현황

사건번호	소송일자	관할법원	피고	분쟁특허
2:14cv5	2014.01.07	D.C. E.D. Texas	Huawei Technologies USA, Inc.	US6400814 US6560274 US5485511
2:14cv6	2014.01.07	D.C. E.D. Texas	NEC Corporation of America NEC CASIO Mobile Communications, Ltd.	US6400814 US6560274 US5485511
2:14cv7	2014.01.07	D.C. E.D. Texas	Sonim Technologies, Inc.	US6400814 US6560274 US5485511
2:14cv8	2014.01.07	D.C. E.D. Texas	ZTE (USA), Inc.	US6400814 US6560274 US5485511
2:14cv9	2014.01.07	D.C. E.D. Texas	Alcatel-Lucent USA Inc Alcatel-Lucent S.A	US6400814 US6560274 US5485511
2:14cv91	2014.0218	D.C. E.D. Texas	Avaya Inc	US5485511 US6400814
2:14cv92	2014.0218	D.C. E.D. Texas	Cisco Systems, Inc.	US5485511 US6400814
2:14cv93	2014.0218	D.C. E.D. Texas	Grandstream Networks, Inc.	US6400814
2:14cv94	2014.0218	D.C. E.D. Texas	Linksys, LLC	US5485511
2:14cv95	2014.0218	D.C. E.D. Texas	Panasonic Corporation of America	US5485511 US6400814
2:14cv96	2014.0218	D.C. E.D. Texas	Toshiba America Information Systems, Inc.	US5485511 US6400814
2:14cv97	2014.0218	D.C. E.D. Texas	Polycom Inc.	US6400814
2:14cv98	2014.02.18	D.C. E.D. Texas	VTech Communications Inc.	US6400814
2:14cv99	2014.02.18	D.C. E.D. Texas	Yealink Network Technology Co., Ltd	US5485511 US6400814
2:14cv101	2014.02.19	D.C. E.D. Texas	ShoreTel, Inc.	US6400814
2:14cv102	2014.02.19	D.C. E.D. Texas	Uniden America Corporation	US5485511
2:14cv246	2014.03.19	D.C. E.D. Texas	Kyocera Communications, Inc.	US6400814 US6560274

분쟁 특허 정보

ㅇ 동 분기 원고에 의해 소송에 활용된 특허 3건 중 가장 많이 활용된 특허 2건은 전화기의 특정 기능 및 데이터의 송수신 가능 통신 단말 장치 관련 기술

❶ US6400814

명칭	Telephone with ringer silencer screening feature
출원인	Siemens Information and C Communication Mobile, LLC
최종권리자	Bluebonnet Telecommunications Llc
산업 / 기술 분류	정보통신 / 이동통신기술
출원일 / 등록일	1997.12.02. / 2002.06.04.
소유권 최종 양도일	2013.10.21.

기술 요약	대표도
A telephone with a ringer silencer call screening feature includes a ringer for indicating the receipt of an incoming call. A ringer control unit deactivates the ringer while the telephone is in a continuous on-hook state and reactivates the ringer upon termination of the incoming call. A call control unit for transmitting and receiving call signaling messages is connected to the ringer control unit for communication with the ringer control unit. Multiple keypads provide an interface between a user of the telephone and both the call control unit and the ringer control unit. A display connected to the ringer control unit and the call control unit displays caller identification information and a call status detector communicates with the ringer control unit upon termination of the incoming call. One method for screening calls includes utilizing one of the keypads to cause the ringer control unit to locally deactivate the ringer. Another method includes utilizing one of the keypads to cause the call control unit to transmit a transfer-to-voicemail message to a central office.	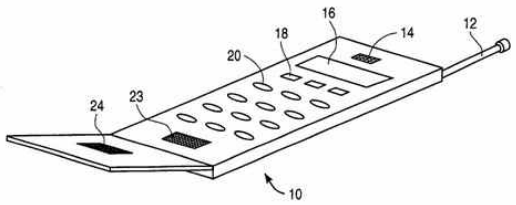 FIG. 1 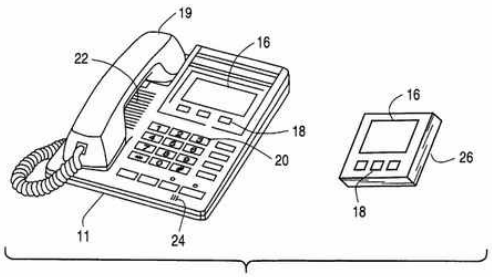 FIG. 2

❷ US6560274

명칭	Transceiver
출원인	Siemens Aktiengesellschaft
최종권리자	Bluebonnet Telecommunications Llc
산업 / 기술 분류	정보통신 / 이동통신기술
출원일 / 등록일	2000.09.26. / 2003.05.06.
소유권 최종 양도일	2013.10.21.

기술 요약	대표도
A (mobile) transceiver can be switched into different equipment states, and is provided with an equipment state in which supplementary functions (appointment calendar, games, etc.) – which do not require any transmission via a radio interface of the transceiver – can be executed without any transmission of the transceiver via the radio interface. In particular, there is no transmission of a signal or organizational data which is normally automatically transmitted when a transceiver is activated or in a standby or a ready-to-receive state.	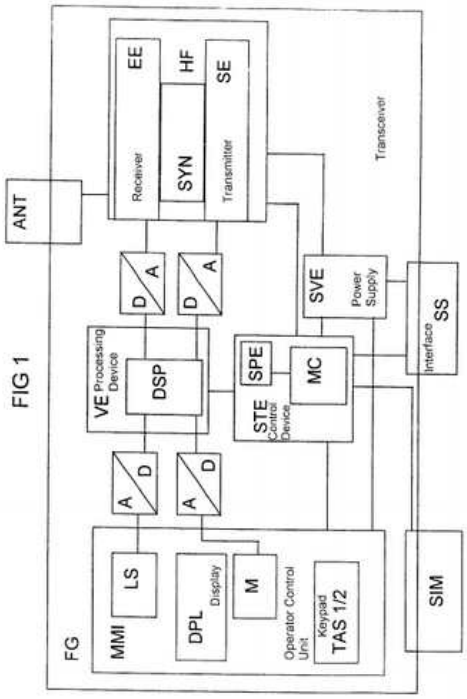

대표 분쟁제품 정보

분쟁대상

▷ VTech SN6127, SN6107, SN6187, SN1197, and SN6197 (Products and/or systems, including ringer silencer screening feature)

8 Tli Communications, LLC

업체정보

기업 일반 현황

- Tli Communications은 특허 매입 및 특허침해소송을 주력으로 하는 Patent Troll으로 보이며 최근 애플, 구글, 페이스북 등을 상대로 특허침해소송을 제기하였음. Delaware에 기반을 둔 회사로, 3422 Old Capitol Trail, Suite 72, Wilmington, Delaware 19808에 소재를 두고 활동하고 있음

주요 피소기업

○ 동사는 1분기 24개 社를 상대로 특허침해소송을 제기하였으며, 주요 피고기업으로는 Apple, Facebook, Google, Instagram, Twitter, Yahoo! 등으로 최근 주목받고 있는 대다수의 IT기업을 대상으로 함

산업별 특허자산 운용 및 활용(소송) 현황

○ 특허자산주력분야 : 정보통신

정보통신	전기전자	화학바이오	장치산업	기계소재	기타산업
1	0	0	0	0	0

○ '14년 1/4분기 소송 제기 건수 : 24건 (0건)

정보통신	전기전자	화학바이오	장치산업	기계소재	기타산업
5	10	0	0	9	0

* ( )괄호 안은 국내기업을 상대로 제기한 사건 수

소송현황

사건번호	소송일자	관할법원	피고	분쟁특허
1:14cv136	2014.02.10	D.C. E.D. Virginia	AV Automotive, L.L.C. Apple Inc.	US8429095
1:14cv137	2014.02.10	D.C. E.D. Virginia	Yahoo! Inc. Tumblr, Inc. Hall Automotive, LLC	US8312091
1:14cv138	2014.02.10	D.C. E.D. Virginia	Vine Labs, Inc. Twitter, Inc. Max Media LLC For a Song, Inc. AV Automotive, L.L.C.	US6038295
1:14cv139	2014.02.10	D.C. E.D. Virginia	Max Media LLC Google, Inc. AV Automotive, L.L.C.	US6038295
1:14cv140	2014.02.10	D.C. E.D. Virginia	Pinterest, Inc. Max Media LLC AV Automotive, L.L.C.	US6976533 US8376039 US8505620
1:14cv141	2014.02.10	D.C. E.D. Virginia	Richmond Camera Shop, Incorporated Lucidiom, Inc.	US6038295
1:14cv142	2014.02.10	D.C. E.D. Virginia	Max Media LLC Instagram, LLC Hall Automotive, LLC For a Song, Inc. Facebook, Inc. AV Automotive, L.L.C.	US6292974

분쟁 특허 정보

ㅇ 동 분기 소송에 활용된 주요특허는 총 7건이며, 이동통신기술관련 특허 및 기계소재, 토목산업 등의 특허가 공존하는 것으로 보아 분야를 불문하고 특허를 매집하여 침해 소송을 제기하는 업체로 판단됨

❶ US6038295

명칭	Apparatus and method for recording, communicating and administering digital images
출원인	Siemens Aktiengesellschaft
최종권리자	TLI COMMUNICATIONS LLC
산업 / 기술 분류	정보통신 / 이동통신기술
출원일 / 등록일	1997.6.17 / 2000.03.14
소유권 최종 양도일	2013.10.22

기술 요약	대표도
A communication system includes at least one telephone unit, a transmission system for communicating from the telephone unit, and a server for receiving information via the transmission system. The telephone unit includes a digital image pick up by which images are recorded, transmitted to the server, and stored in the server depending upon classification information which characterizes the digital images and which is associated with the digital image data. The classification information is determined by an analysis unit in the server.	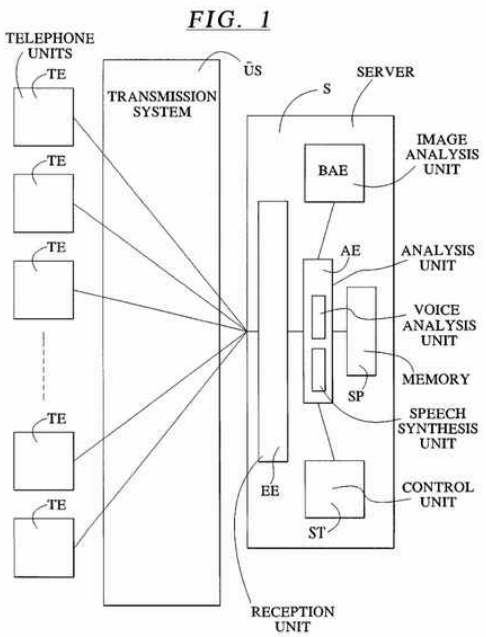

❷ US6292974

명칭	Glass wiper blade for motor vehicles
출원인	Robert Bosch Gmbh
최종권리자	ROBERT BOSCH LLC
산업 / 기술 분류	기타산업 / 기타기술
출원일 / 등록일	1998.7.9. / 2001.09.25
소유권 최종 양도일	2008.07.22

기술 요약	대표도
A wiper blade (10) is proposed that serves to clean windows of motor vehicles. The wiper blade has an elongated, rubber-elastic wiper strip (14) which can be placed against the window to be wiped and is disposed substantially longitudinally axially parallel to one face, that is, the face oriented toward the window, of a striplike, spring-elastic support element (12), which is connected to a wiper arm (18) that is driven crosswise to the length of the wiper blade and can be urged toward the window. Even at high vehicle speeds, a requisite wiper blade contact pressure for attaining a swept field clean enough to meet legal requirements is achieved if the wiper blade (10) is provided with a leading-edge face (36 or 60), which extends longitudinally of the wiper blade and substantially parallel to the window and faces into the wind (arrow 38), and which crosswise to its length forms an acute angle with the window.	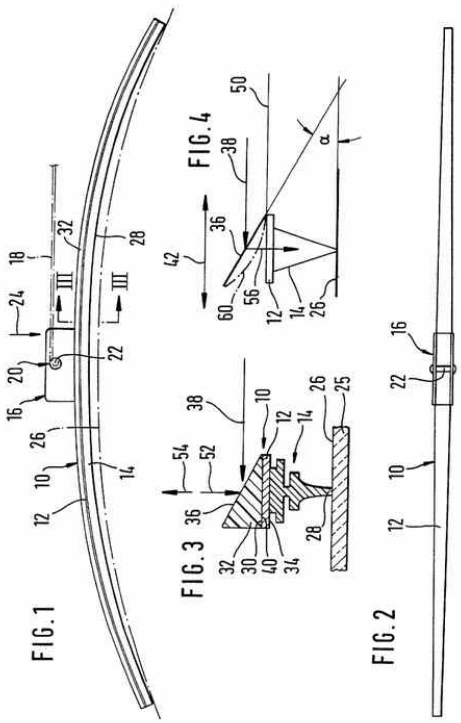

❸ US8429095

명칭	Fluid delivery control nozzle
출원인	RYDEX TECHNOLOGIES, LLC
최종권리자	RYDEX TECHNOLOGIES, LLC
산업 / 기술 분류	전기전자 / 컴퓨터기술
출원일 / 등록일	2000.5.9. / 2013.04.23
소유권 최종 양도일	2013.06.14

기술 요약	대표도
A fluid delivery nozzle for wireless communication to either an active or a passive device located on a vehicle and for wireless communication from the fluid delivery nozzle to a central location for storage of vehicle data. Upon initiation of a fluid delivery transaction, a communication link is established between a vehicle communication device and the central location and between a fluid container of the vehicle and the fluid delivery nozzle. The information received from the vehicle and container is relayed to the central location to authorize delivery of a fluid to the vehicle. Information is also transferred from the central location back and forth to the fluid delivery nozzle to update and store information regarding the fluid delivery transaction. A keyboard and display are provided on the fluid delivery nozzle to provide an operator interface during the fluid delivery transaction. Using the keyboard, the operator may directly control the delivery of fluid to the container or may respond to information displayed on the nozzle during the fluid delivery transaction.	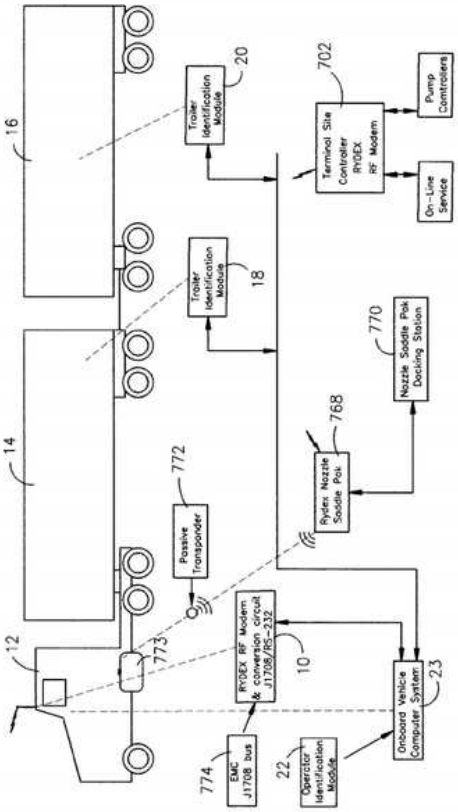

❹ US8312091

명칭	Methods and systems for organizing meetings
출원인	HORSTMANN, JENS
최종권리자	MOBILE-PLAN-IT, LLC
산업 / 기술 분류	전기전자 / 컴퓨터기술
출원일 / 등록일	2011.07.15. / 2012.11.13.
소유권 최종 양도일	2013.11.01.

기술 요약	대표도
A conference organizer uses conference software to define a conference and to store conference information on the organizer's computer system. The stored conference information includes a list of attendees, and a personal proxy mailbox for each attendee. Each attendee has a wireless device, such as a personal digital assistant (PDA). The organizer's computer system includes a wireless communication station that can communicate in wireless fashion with the wireless devices of the attendees at the conference. During the conference, an attendee uses his/her wireless device to access the conference information, select another attendee or a group of attendee from the list of attendees, and send the selected attendee or attendees a message. The message can be conveyed to and stored in the personal proxy mailbox or mailboxes of the selected attendee or attendees. The use of personal proxy mailboxes allows attendees to send messages to one another and to receive messages from one another without divuL*ing their primary email addresses.	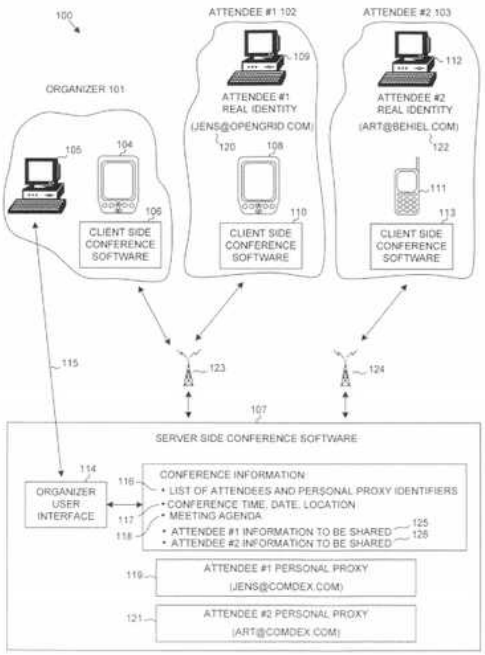

❺ US6976533

명칭	Method and system for accessing subterranean deposits from the surface
출원인	CDX GAS, LLC
최종권리자	EFFECTIVE EXPLORATION LLC
산업 / 기술 분류	토목산업 / 토목공학기술
출원일 / 등록일	2003.08.15. / 2005.12.20
소유권 최종 양도일	2014.02.12

기술 요약	대표도
Improved An improved method and system for accessing subterranean deposits from th e surface that substantially eliminates or red uces the disadvantages and problems asso ciated with previous systems and methods. In particular, the present invention provides an articulated well with a drainage pattern t hat intersects a horizontal cavity well. The drainage patterns provide access to a large subterranean area from the surface while th e vertical cavity well allows entrained water, hydrocarbons, and other deposits to be effic iently removed and/or produced.	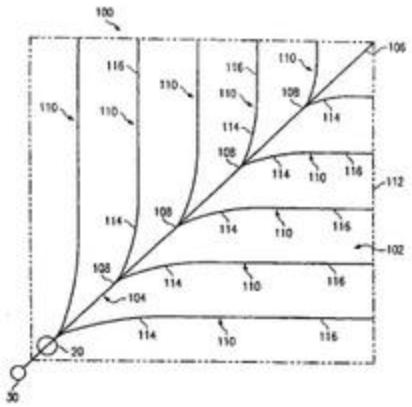

❻ US8376039

명칭	Method and system for accessing subterranean deposits from the surface and tools therefor
출원인	CDX GAS, LLC
최종권리자	EFFECTIVE EXPLORATION LLC
산업 / 기술 분류	토목산업 / 토목공학기술
출원일 / 등록일	2008.11.21. / 2013.02.19.
소유권 최종 양도일	2014.02.12

기술 요약	대표도
According to one embodiment, a system for accessing a subterranean zone from the su rface includes a well bore extending from t he surface to the subterranean zone, and a well bore pattern connected to the junction and operable to drain fluid from a region of the subterranean zone to the junction.	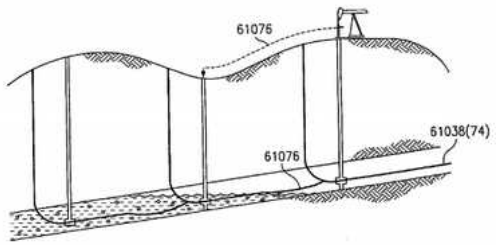

❼ US8505620

명칭	Method and system for accessing subterranean deposits from the surface and tools therefor
출원인	CDX GAS, LLC
최종권리자	EFFECTIVE EXPLORATION LLC
산업 / 기술 분류	토목산업 / 토목공학기술
출원일 / 등록일	2007.10.31. / 2013.08.13
소유권 최종 양도일	2014.02.12

기술 요약	대표도
According to one embodiment, a system for accessing a subterranean zone from the su rface includes a well bore extending from t he surface to the subterranean zone, and a well bore pattern connected to the junction and operable to drain fluid from a region of the subterranean zone to the junction.	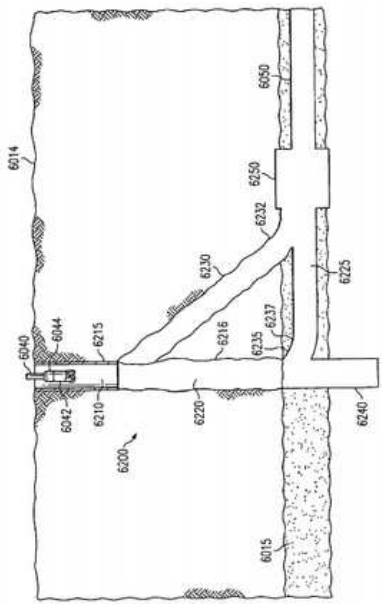

대표 분쟁제품 정보

분쟁대상

▷ Fuel Point Plus system, FuelOmat Gold system (Providing and causing to be used products that have the capability to wirelessly transmit information regarding fluid del ivery to a remote device)

9 Qualiqode, LLC

업체정보

기업 일반 현황

- Qualiqode, LLC는 특허 매입 및 특허침해소송을 주력으로 하는 NPEs로서 소송 대상으로 대기업·중소기업을 가리지 않는 것으로 판단됨. Texas에 기반을 둔 회사로 207-B North Washington Ave., Marshall, TX 75670에 소재를 두고 활동하고 있음

주요 피소기업

○ 동사는 1분기 32개 社를 상대로 특허침해소송을 제기하였으며, 주요 피고기업으로는 Fujitsu America, Kana Software, Kofax등이 있음

산업별 특허자산 운용 및 활용(소송) 현황

○ 특허자산주력분야 : 전기전자

정보통신	전기전자	화학바이오	장치산업	기계소재	기타산업
0	2	0	0	0	0

○ '14년 1/4분기 소송 제기 건수 : 32건 (0건)

정보통신	전기전자	화학바이오	장치산업	기계소재	기타산업
0	32	0	0	0	0

* ( )괄호 안은 국내기업을 상대로 제기한 사건 수

소송현황

사건번호	소송일자	관할법원	피고	분쟁특허
2:14cv82	2014.02.14	D.C. E.D. Texas	No Magic, Incorporated.	US5630069 US5734837 US6058413 US6073109
2:14cv132	2014.02.24	D.C. E.D. Texas	MEGA NA, Inc.	US5630069 US5734837 US6058413 US6073109
2:14cv157	2014.02.28	D.C. E.D. Texas	Kofax, Inc. a/k/a Kofax Limited	US5630069
2:14cv154	2014.02.28	D.C. E.D. Texas	Kana Software, Inc.	US5630069 US5734837 US6058413 US6073109
2:14cv153	2014.02.27	D.C. E.D. Texas	Intalio, Inc.	US5630069 US5734837 US6058413 US6073109
2:14cv152	2014.02.27	D.C. E.D. Texas	Informatica Corporation	US5630069 US5734837 US6058413 US6073109

2:14cv151	2014.02.27	D.C. E.D. Texas	Fujitsu America, Inc., n/k/a Fujitsu Management Services of America, Inc.	US5630069 US5734837 US6058413 US6073109
2:14cv140	2014.02.25	D.C. E.D. Texas	Cordys, Inc.	US5630069
2:14cv139	2014.02.25	D.C. E.D. Texas	Colosa, Inc.	US5630069
2:14cv134	2014.02.24	D.C. E.D. Texas	Casewise Systems, Inc. Casewise Ltd.	US5630069 US5734837 US6058413 US6073109
2:14cv217	2013.03.13	D.C. E.D. Texas	Santeon Group Inc.	US5630069 US5734837 US6058413 US6073109
2:14cv218	2013.03.13	D.C. E.D. Texas	SAP America, Inc.	US5630069 US5734837 US6058413 US6073109
2:14cv218	2013.03.13	D.C. E.D. Texas	Sybase, Inc.	US5630069 US5734837 US6058413 US6073109
2:14cv219	2013.03.13	D.C. E.D. Texas	Tibco Software, Inc.	US5630069 US5734837 US6058413 US6073109
2:14cv221	2013.03.13	D.C. E.D. Texas	Vitria Techonology, Inc.	US5630069 US5734837 US6058413 US6073109

분쟁 특허 정보

- ㅇ 동 분기 소송에 활용된 특허는 총 4건이며, 전기전자산업에 속하는 컴퓨터기술관련 특허로 구성되어 있음
- ㅇ 동사는 '14.2.13에 특허를 매입하여 그 다음날인 ' 14.2.14부터 해당 특허를 활용하여 다수의 기업을 상대로 특허침해소송을 제기함

❶ US5630069

명칭	Method and apparatus for creating workflow maps of business processes
출원인	Action Technologies, Inc.
최종권리자	QUALIQODE, LLC
산업 / 기술 분류	전기전자 / 컴퓨터기술
출원일 / 등록일	1993.1.15 / 1997.5.13.
소유권 최종 양도일	2014.2.13

기술 요약	대표도
The invention is a method and system which provides consultants, business process analysts, and application developers with a unified tool with which to conduct business process analysis, design, and documentation. The invention may be implemented using a software system which has two functional sets. One is a set of graphical tools that can be used by a developer or business analyst to map out business processes. The second is a set of tools that can be used to document and specify in detail the attributes of each workflow definition, including roles, timing, conditions of satisfaction, forms, and links required to complete a business process definition. The invention utilizes fundamental concept of workflow analysis that any business process can be interpreted as a sequence of basic transactions called workflows.	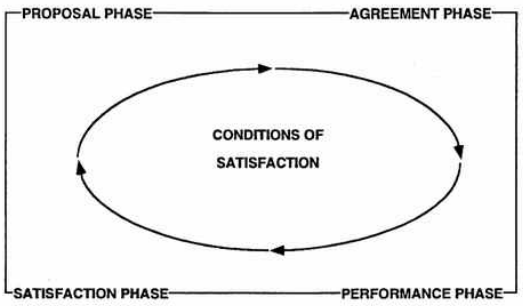

❷ US5734837

명칭	Method and apparatus for building business process applications in terms of its workflows
출원인	Action Technologies, Inc.
최종권리자	QUALIQODE, LLC
산업 / 기술 분류	전기전자 / 컴퓨터기술
출원일 / 등록일	1994.1.14 / 1998.3.31
소유권 최종 양도일	2014.2.13

기술 요약	대표도
The invention is a method and system which provides consultants, business process analysts, and application developers with a unified tool with which to conduct business process analysis, design, documentation and to generate business process definitions and workflow-enabled applications. The invention may be implemented using a software system which has two functional sets. One is a set of graphical tools that can be used by a developer or business analyst to map out business processes. The second is a set of tools that can be used to document and specify in detail the attributes of each workflow definition, including roles, cycle time, conditions, of satisfaction, cost and value, associated text, forms, application data as well as detail the attributes of links between workflows required to complete a business process map, and to generate a business process definition and a workflow-enabled application. In this manner, the invention provides the capability of performing application generation and generation of business process definitions in a definitions database. The invention also includes a workflow language scripting capability.	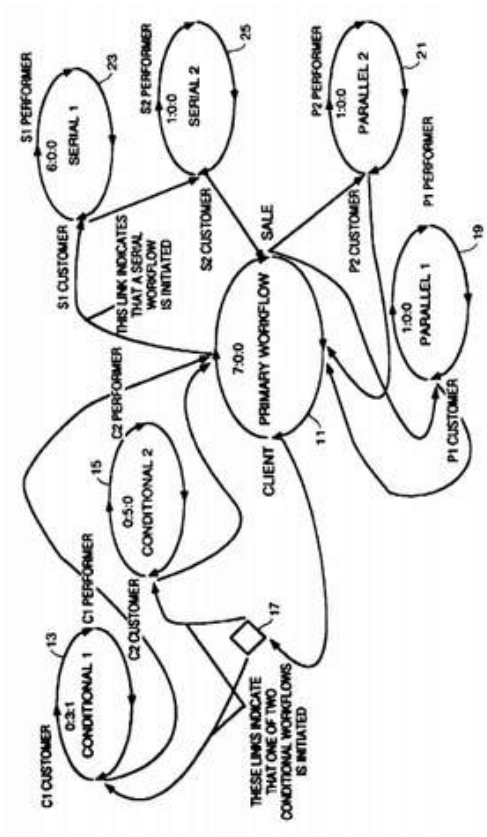

❸ US6058413

명칭	Method and apparatus for utilizing a standard transaction format to provide application platform and a medium independent representation and transfer of data for the management of business process and their workflows
출원인	Action Technologies, Inc.
최종권리자	QUALIQODE, LLC
산업 / 기술 분류	전기전자 / 컴퓨터기술
출원일 / 등록일	1997.05.13 / 2000.05.02
소유권 최종 양도일	2014.02.13

기술 요약	대표도
The present invention is a method and app aratus which is used to enable application developers to generate workflow enabled ap plications which request services from the workflow server component of the workflow system, remotely and indirectly using messa ging, shared databases or inter-process co mmunications. The present invention provide s a standard transaction format (STF) for a ccessing such a workflow system through S TF processors via messaging, updates to th e shared databases or inter-process comm unications. Workflow enabled applications ar e used by users to act and participate in b usiness processes and enable users and m anagers to observe and query the status of workflows and business processes.	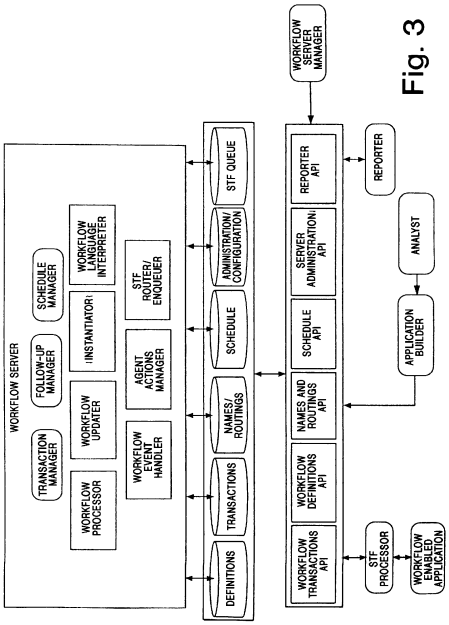 Fig. 3

❹ US6073109

명칭	Computerized method and system for managing business processes using linked workflows
출원인	Action Technologies, Inc.
최종권리자	QUALIQODE, LLC
산업 / 기술 분류	전기전자 / 컴퓨터기술
출원일 / 등록일	1996.12.12 / 2000.06.06
소유권 최종 양도일	2014.02.13

기술 요약	대표도
A system for analyzing and structuring business processes implemented in software to provides businesses with tools to manage business processes. The system i) notifies the user that he or she has a step to begin or to complete; ii) provides the user with the proper tools to complete a task; iii) provides the user with the proper information to complete a task; iv) allows the user to see where a task fits in the overall process; v) manages proper reminders, alerts, and follow-ups to keep the process moving; vi) automates certain standard procedures; vii) integrates with the organization's existing business systems; and viii) provides application program interfaces that allow developers to develop applications that are workflow-enabled. The system utilizes a workflow server including a transactions manager and a database.	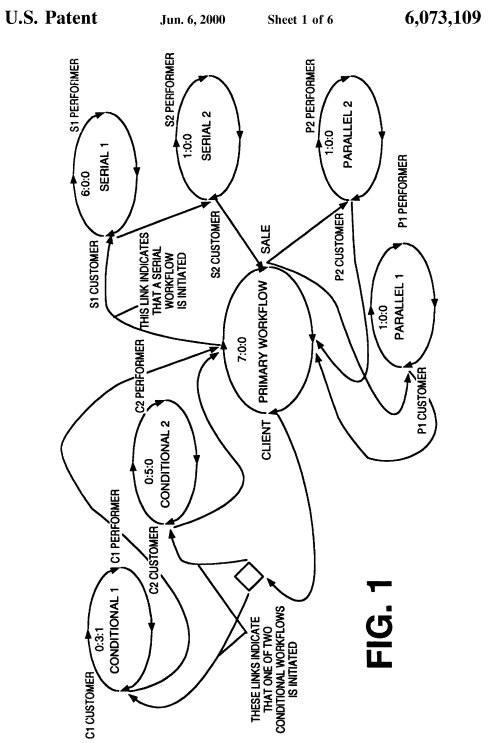

대표 분쟁제품 정보

분쟁대상
▷ Appian-MEGA Solution (Appian BPM Suite integrated with MEGA Modeling Suite) software (Computer based systems and methods for building business process applications)

10 Qommerce Systems, LLC

업체정보

기업 일반 현황

- Qommerce Systems는 특허 매입 및 특허침해소송을 주력으로 하는 NPEs로 파악되며 Texas에 기반을 둔 회사로 사업장 주소는 719 W. Front Street, Suite 211, Tyler, Texas 75702에 두고 있음
- 특허 양도기록 조회 결과, 양도 등록 날짜가 '14.3.4인데 등록되기도 전인 ' 14.2.17에 모든 특허침해소송이 제기된 것으로 보아 순수하게 소송을 위해서 관련 특허를 매입한 것으로 추정됨
- 동사가 보유한 특허는 인터넷쇼핑몰 등에서 고객과의 정보처리과정에 관한 특허로, 쉽게 다수의 피고기업을 상대로 한 침해소송에 활용될 수 있을 것으로 파악됨

주요 피소기업

○ 동사는 1분기 20개 社를 상대로 특허침해소송을 제기하였으며, 주요 피고기업으로는 Amway, Kohl's, Groupon, Estee Lauder 등이 있음

산업별 특허자산 운용 및 활용(소송) 현황

○ 특허자산주력분야 : 전기전자

정보통신	전기전자	화학바이오	장치산업	기계소재	기타산업
0	1	0	0	0	0

○ '14년 1/4분기 소송 제기 건수 : 21건 (0건)

정보통신	전기전자	화학바이오	장치산업	기계소재	기타산업
0	21	0	0	0	0

* ( )괄호 안은 국내기업을 상대로 제기한 사건 수

소송현황

사건번호	소송일자	관할법원	피고	분쟁특허
6:14cv126	2014.02.17	D.C. E.D. Texas	Weight Watchers International, Inc.	US7356606
6:14cv125	2014.02.17	D.C. E.D. Texas	Wayfair LLC	US7356606
6:14cv124	2014.02.17	D.C. E.D. Texas	Shop MA, Inc.	US7356606
6:14cv123	2014.02.17	D.C. E.D. Texas	Saks Direct, LLC	US7356606
6:14cv122	2014.02.17	D.C. E.D. Texas	Peapod, LLC	US7356606
6:14cv121	2014.02.17	D.C. E.D. Texas	PCM, Inc.	US7356606
6:14cv120	2014.02.17	D.C. E.D. Texas	PC Connection, Inc.	US7356606
6:14cv119	2014.02.17	D.C. E.D. Texas	Kohl's Corporation	US7356606
6:14cv117	2014.02.17	D.C. E.D. Texas	J. Crew Group, Inc.	US7356606
6:14cv116	2014.02.17	D.C. E.D. Texas	Groupon, Inc.	US7356606
6:14cv115	2014.02.17	D.C. E.D. Texas	Gilt Groupe, Inc.	US7356606
6:14cv114	2014.02.17	D.C. E.D. Texas	Footlocker.com, Inc. Foot Locker, Inc.	US7356606
6:14cv113	2014.02.17	D.C. E.D. Texas	Fanatics, Inc.	US7356606
6:14cv112	2014.02.17	D.C. E.D. Texas	Etsy, Inc.	US7356606
6:14cv111	2014.02.17	D.C. E.D. Texas	Estee Lauder Inc.	US7356606
6:14cv110	2014.02.17	D.C. E.D. Texas	Cabela's Incorporated	US7356606
6:14cv109	2014.02.17	D.C. E.D. Texas	Buy.com Inc. d/b/a Rakuten.com Shopping	US7356606
6:14cv108	2014.02.17	D.C. E.D. Texas	Ancestry.com, Inc.	US7356606
6:14cv107	2014.02.17	D.C. E.D. Texas	Amway Corp.	US7356606
6:14cv127	2014.02.17	D.C. E.D. Texas	1-800-Flowers.com, Inc.	US7356606

분쟁 특허 정보

ㅇ 동 분기 원고에 의해 소송에 활용된 특허는 총 1건이며, 전기·전자산업에 속하는 컴퓨터기술 관련 특허임

❶ US7356606

명칭	Dynamic web storefront technology
출원인	Kagi Corporation
최종권리자	QOMMERCE SYSTEMS, LLC
산업 / 기술 분류	전기전자 / 컴퓨터기술
출원일 / 등록일	2004.3.12 / 2008.4.8
소유권 최종 양도일	2014.3.4

기술 요약	대표도
A computer implemented method of conducting commerce over the Internet wherein a customer uses a client machine to request a web page through the Internet and a web server receives the request and sends a web page in hypertext mark up language (HTML) format that presents the customer with a form. The customer then enters information regarding a transaction at a web store. The form is set up so that the form values, i.e., the name of each variable, implies a way to store the variable's data in a database located in a web server. The forms data is processed into extensible markup language (XML) objects. By using XML path information in the HTML form variable names, the server is able to convert the HTML input into XML objects. This methodology allows the addition of any input fields without having to modify the code or programs residing on the server to accommodate these changes.	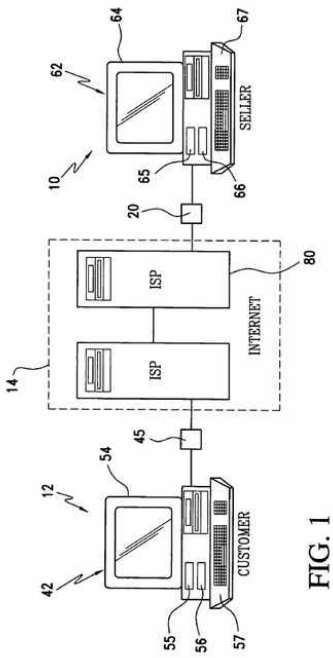 FIG. 1

대표 분쟁제품 정보

분쟁대상
▷ www.pcm.com and associated sub sites, web pages and functionality within the web site (Websites used in conducting commerce over the Internet)

11 Execware, LLC

업체정보

기업 일반 현황

- Execware는 7개의 소프트웨어 특허를 보유하고 있는 회사로 보유 특허는 CDM(Contextual Data Modeling)이라 불리는 분석알고리즘을 기반으로 하는 특허에 해당함. 해당기술은 Amazon, eBay, Marriott, Travelocity, Oracle등의 회사에서 활용되고 있으며 Virginia의 사무소 주소는 3440 S. Jefferson Street #1125, FallsChurch, Virginia 22041임

- Execware는 특허권을 이용한 솔루션을 제공하는 것을 주된 사업영역으로 가지고 있으나 특허침해소송에도 적극적인 입장을 견지하는 것으로 보임

주요 피소기업

○ 동사는 1분기 18개 社를 상대로 특허침해소송을 제기하였으며, 주요 피고기업으로는 AT&T, Office Depot, Yahoo!등 대기업이 다수 존재함

산업별 특허자산 운용 및 활용(소송) 현황

○ 특허자산주력분야 : 전기전자

정보통신	전기전자	화학바이오	장치산업	기계소재	기타산업
0	7	0	0	0	0

○ '14년 1/4분기 소송 제기 건수 : 21건 (0건)

정보통신	전기전자	화학바이오	장치산업	기계소재	기타산업
0	21	0	0	0	0

* ( )괄호 안은 국내기업을 상대로 제기한 사건 수

소송현황

사건번호	소송일자	관할법원	피고	분쟁특허
1:14cv247	2014.02.21	D.C. Delaware	Zappos IP Inc.	US6216139
1:14cv246	2014.02.21	D.C. Delaware	Yahoo! Inc.	US6216139
1:14cv243	2014.02.21	D.C. Delaware	Orbitz Worldwide, Inc. Orbitz LLC	US6216139
1:14cv241	2014.02.21	D.C. Delaware	Office Depot Inc.	US6216139
1:14cv240	2014.02.21	D.C. Delaware	Nordstrom Inc.	US6216139
1:14cv239	2014.02.21	D.C. Delaware	Nextag Inc.	US6216139
1:14cv238	2014.02.21	D.C. Delaware	Media Market Group LLC	US6216139
1:14cv237	2014.02.21	D.C. Delaware	Macys.com Inc. Macy's Inc.	US6216139
1:14cv236	2014.02.21	D.C. Delaware	Dollar General Corporation	US6216139
1:14cv235	2014.02.21	D.C. Delaware	Buy.com Inc.	US6216139
1:14cv234	2014.02.21	D.C. Delaware	Blue Nile Inc.	US6216139
1:14cv237	2014.02.21	D.C. Delaware	Bloomingdale's by Mail Ltd.	US6216139
1:14cv233	2014.02.21	D.C. Delaware	BJ's Wholesale Club Inc.	US6216139
1:14cv232	2014.02.21	D.C. Delaware	Best Buy Co. Inc.	US6216139
1:14cv231	2014.02.21	D.C. Delaware	Bed Bath & Beyond Inc. Bed Bath & Beyond	US6216139
1:14cv230	2014.02.21	D.C. Delaware	Barneys New York Inc.	US6216139
1:14cv229	2014.02.21	D.C. Delaware	AT&T Services Inc. AT&T Mobility LLC AT&T Inc.	US6216139

분쟁 특허 정보

ㅇ 동 분기 원고에 의해 소송에 활용된 특허는 총 1건이며, 전기·전자산업에 속하는 컴퓨터기술 관련 특허임

❶ US6216139

명칭	Integrated dialog box for rapidly altering presentation of parametric text data objects on a computer display
출원인	Execware
최종권리자	Execware
산업 / 기술 분류	전기전자 / 컴퓨터기술
출원일 / 등록일	1995.11.20 / 2001.4.10
소유권 최종 양도일	2011.7.18

기술 요약	대표도
An apparatus, method and article of manuf acture of the present invention provide the ability to rapidly format and reformat tabular displays of records or text data objects org anized according to the preferences of the user. The invention provides simplified, inter active means for naming categories or para meters associated with each text data objec t, for assigning values to each parameter fo r each text data object, and for constructing a sort order for displaying the text data obj ects. The features of the present invention allow a user, without need for specialized tr aining or a user manual, rapidly to view the same or different sets of text data objects f rom differing perspectives, without cumberso me steps that could interrupt the user's line of thought.	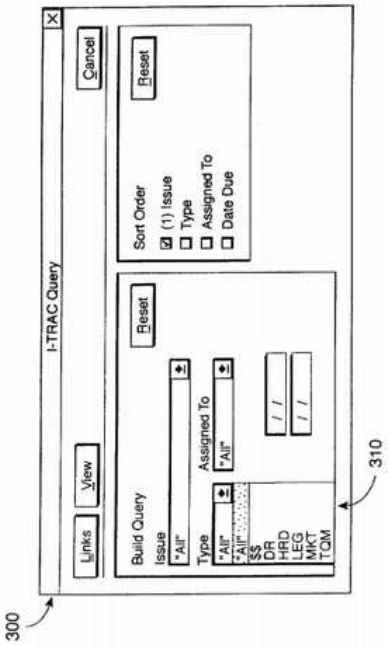

대표 분쟁제품 정보

분쟁대상
▷ Products that format and reformat tabular displays of records, parameters, and text data objects (http://www.bjs.com/)

12 Edekka, LLC

업체정보

기업 일반 현황

- Edekka는 특허 매입 및 특허침해소송을 주력으로 하는 NPEs로 파악되며 Texas에 기반을 둔 회사로 사업장 주소는 3400 Silverstone Drive, Suite 191-A, Plano, Texas 75023에 두고 있음

주요 피소기업

○ 동사는 1분기 33개 社를 상대로 특허침해소송을 제기하였으며, 주요 피고기업으로는 Ralph Lauren, Belk 등이 있음

산업별 특허자산 운용 및 활용(소송) 현황

○ 특허자산주력분야 : 전기전자

정보통신	전기전자	화학바이오	장치산업	기계소재	기타산업
0	1	0	0	0	0

○ '14년 1/4분기 소송 제기 건수 : 33건 (0건)

정보통신	전기전자	화학바이오	장치산업	기계소재	기타산업
0	31	0	0	2	0

* ( )괄호 안은 국내기업을 상대로 제기한 사건 수

소송현황

사건번호	소송일자	관할법원	피고	분쟁특허
2:14cv130	2014.02.24	D.C. E.D. Texas	Williams-Sonoma, Inc.	US6266674
2:14cv129	2014.02.24	D.C. E.D. Texas	WaLgreens.com, Inc.	US6266674
2:14cv129	2014.02.24	D.C. E.D. Texas	WaLgreen Co.	US6266674
2:14cv128	2014.02.24	D.C. E.D. Texas	Victoria's Secret Direct Brand Management, LLC	US6266674
2:14cv127	2014.02.24	D.C. E.D. Texas	Valuevision Media, Inc.	US6266674
2:14cv126	2014.02.24	D.C. E.D. Texas	Toys "R" Us, Inc.	US6266674
2:14cv124	2014.02.24	D.C. E.D. Texas	Systemax, Inc.	US6266674
2:14cv123	2014.02.24	D.C. E.D. Texas	Sierra Trading Post, Inc.	US6266674
2:14cv122	2014.02.24	D.C. E.D. Texas	Restoration Hardware, Inc.	US6266674
2:14cv121	2014.02.24	D.C. E.D. Texas	Ralph Lauren Corporation	US6266674
2:14cv120	2014.02.24	D.C. E.D. Texas	Nordstrom, Inc.	US6266674
2:14cv119	2014.02.24	D.C. E.D. Texas	MSC Industrial Direct Co., I nc.	US6266674
2:14cv118	2014.02.24	D.C. E.D. Texas	Lowe's Home Centers, Inc.	US6266674
2:14cv117	2014.02.24	D.C. E.D. Texas	L.L. Bean, Inc.	US6266674
2:14cv116	2014.02.24	D.C. E.D. Texas	Euromarket Designs, Inc. D/B/A Crate & Barrel	US6266674
2:14cv115	2014.02.24	D.C. E.D. Texas	Belk, Inc.	US6266674
2:14cv114	2014.02.24	D.C. E.D. Texas	Avon Products, Inc.	US6266674
2:14cv113	2014.02.24	D.C. E.D. Texas	Abercrombie & Fitch Co.	US6266674
2:14cv265	2014.03.28	D.C. E.D. Texas	American Girl Brands, LLC	US6266674
2:14cv266	2014.03.28	D.C. E.D. Texas	Appleseeds, Inc.	US6266674
2:14cv267	2014.03.28	D.C. E.D. Texas	Art.Com Inc.	US6266674
2:14cv268	2014.03.28	D.C. E.D. Texas	CafePress Inc.	US6266674
2:14cv270	2014.03.28	D.C. E.D. Texas	Coastal Contacts Inc.	US6266674
2:14cv271	2014.03.28	D.C. E.D. Texas	Coldwater Creek, Inc.	US6266674
2:14cv272	2014.03.28	D.C. E.D. Texas	Eddie Bauer LLC	US6266674
2:14cv273	2014.03.28	D.C. E.D. Texas	Karmaloop LLC	US6266674
2:14cv274	2014.03.28	D.C. E.D. Texas	Lululemon Athletica Inc.	US6266674
2:14cv275	2014.03.28	D.C. E.D. Texas	OmahaSteaks.com, Inc.	US6266674
2:14cv276	2014.03.28	D.C. E.D. Texas	One Kings Lane Inc.	US6266674
2:14cv277	2014.03.28	D.C. E.D. Texas	Safeway Inc.	US6266674
2:14cv278	2014.03.28	D.C. E.D. Texas	The Swiss Colony, LLC	US6266674
2:14cv279	2014.03.28	D.C. E.D. Texas	Tiffany & Co.	US6266674
2:14cv280	2014.03.28	D.C. E.D. Texas	Zazzle.com, Inc.	US6266674

분쟁 특허 정보

ㅇ 동 분기 원고에 의해 소송에 활용된 특허는 총 2건이며, 전기·전자산업에 속하는 컴퓨터기술 관련 특허와 기계소재산업에 속하는 기계조작기술 관련 특허임

❶ US6266674

명칭	Random access information retrieval utilizing user-defined labels
출원인	Donald J. Hejna, Jr.
최종권리자	EDEKKA LLC
산업 / 기술 분류	전기전자 / 컴퓨터기술
출원일 / 등록일	1992.3.16 / 2001.7.24
소유권 최종 양도일	2013.12.2

기술 요약	대표도
Method and apparatus for storing information wherein a user defines labels which relate to the stored information and the user defines a data structure, for example, a hierarchical structure, comprised of such labels and method and apparatus for retrieving the stored information wherein the user randomly accesses the information utilizing the labels and the structure. In one embodiment of the present invention, a keypad is provided with pads to select movement up, down, to the right, and to the left in a hierarchical structure. Further, the keypad is provided with keys to cause insertion, deletion or interchange of labels; replay of labels and replay of stored information. Still further, in the preferred embodiment, up, down, left, and right directional arrows are provided to show a user which directions of movement are permitted at a particular point in the hierarchical structure.	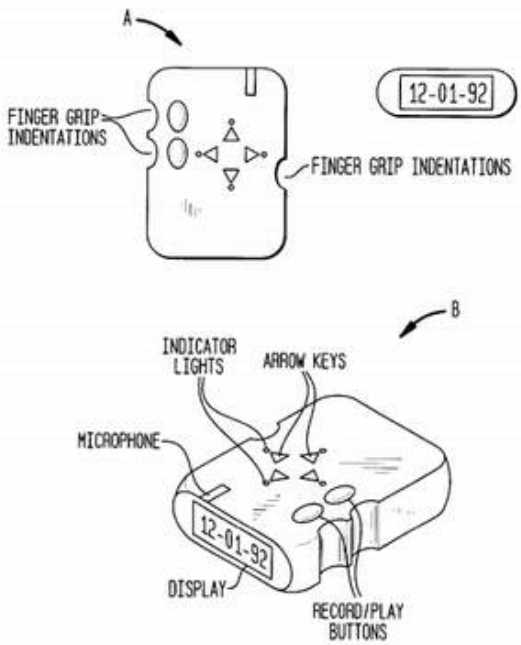

❷ US8567596

명칭	Electronic device protective film application kit and method
출원인	Zagg Intellectual Property Holding Co., Inc.
최종권리자	REMINDERBAND, INC.
산업 / 기술 분류	기타산업 / 기타소비재, 장치산업 / 에너지장치기술, 기계소재 / 기계조작기술
출원일 / 등록일	2010.8.13. / 2013.10.29
소유권 최종 양도일	2012.12.14

기술 요약	대표도
A kit holding a film sheet and a miniature s queegee may also include a bottle of an a ctivation solution for an adhesive on the fil m sheet. The film sheet corresponds in siz e and shape to a display of an electronic device. Excess solution is removed from th e display while evenly distributing the adhes ive using wiping motions with the squeegee. In a dry adhesive application, a cover sheet over the adhesive is perforated so that one portion of the cover sheet may be removed for adhering one part of the film sheet to t he display, and after securing the one part, the remainder of the cover sheet is remove d to adhere the remainder of the film sheet to the display.	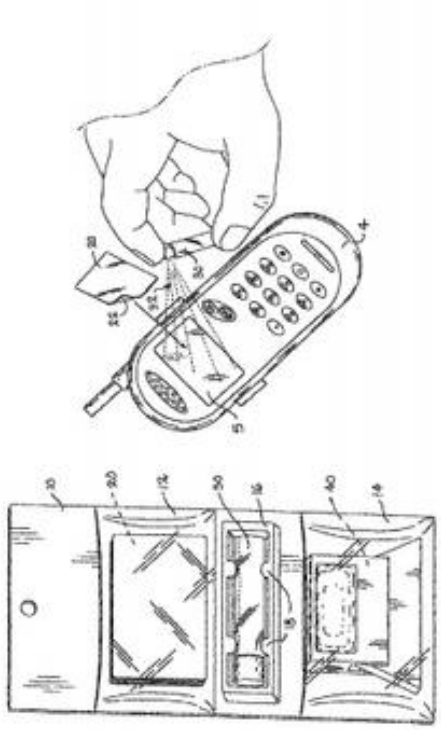

대표 분쟁제품 정보

분쟁대상

▷ Products that format and reformat tabular displays of records, parameters, and text data objects (http://www.bjs.com/)

13 Data Carriers, LLC

업체정보

기업 일반 현황

- Data Carriers는 특허 매입 및 특허침해소송을 주력으로 하는 NPEs로 파악되며 Delaware에 기반을 둔 회사로 사업장 주소는 4023 Kennett Pike, Suite 531, Wilmington, Delaware 19807-2018에 두고 있음

- '13년 장치산업분야의 조정기술 특허를 이용한 소송을 제기한 이력이 있으며, 동 분기에는 전기전자산업 분야의 특허를 활용하여 소를 제기한 것으로 보아, 산업분야의 구분 없이 특허를 매입하여 소송에 활용하는 업체로 추정됨

- 동사는 웹사이트와 앱서비스 제공업체인 Yelp, Trip Advisor, Netflix, Walmart, Target, WaLgreens, Staples, Sears, Orbitz, Overstock.com, Monster.com, LinkedIn, Buy.com, Hulu, AT&T, SAP, Vizio, Newegg, and Netflix등에 대한 소송을 준비할 것으로 예상됨

주요 피소기업

○ 동사는 1분기 17개 社를 상대로 특허침해소송을 제기하였으며, 주요 피고기업으로는 SkyMall, Rnyk, General Motors Company등이 있음

산업별 특허자산 운용 및 활용(소송) 현황

○ 특허자산주력분야 : 전기전자

정보통신	전기전자	화학바이오	장치산업	기계소재	기타산업
0	1	0	0	0	0

○ '14년 1/4분기 소송 제기 건수 : 17건 (0건)

정보통신	전기전자	화학바이오	장치산업	기계소재	기타산업
0	17	0	0	2	0

* ( )괄호 안은 국내기업을 상대로 제기한 사건 수

소송현황

사건번호	소송일자	관할법원	피고	분쟁특허
1:14cv156	2014.02.05	D.C. Delaware	Valve Corporation	US5388198
1:14cv155	2014.02.05	D.C. Delaware	Tory Burch LLC	US5388198
1:14cv154	2014.02.05	D.C. Delaware	SkyMall Interests LLC SkyMall LLC	US5388198
1:14cv153	2014.02.05	D.C. Delaware	Sally Beauty Supply LLC	US5388198
1:14cv148	2014.02.05	D.C. Delaware	Rnyk Llc	US5388198
1:14cv152	2014.02.05	D.C. Delaware	Petco Animal Supplies, Inc.	US5388198
1:14cv151	2014.02.05	D.C. Delaware	Montgomery Ward Inc.	US5388198
1:14cv150	2014.02.05	D.C. Delaware	Midnight Velvet Inc.	US5388198
1:14cv149	2014.02.05	D.C. Delaware	LMC Right Start Inc.	US5388198
1:14cv148	2014.02.05	D.C. Delaware	J & R Electronics Inc.	US5388198
1:14cv147	2014.02.05	D.C. Delaware	Harry and David Harry & David Operations Inc.	US5388198
1:14cv146	2014.02.05	D.C. Delaware	General Motors Company	US5388198
1:14cv145	2014.02.05	D.C. Delaware	Corsair Components Inc.	US5388198
1:14cv144	2014.02.05	D.C. Delaware	Columbia Sportswear Company	US5388198
1:14cv143	2014.02.05	D.C. Delaware	Archos Inc.	US5388198

분쟁 특허 정보

ㅇ 동 분기 원고에 의해 소송에 활용된 특허는 총 1건이며, 전기·전자산업에 속하는 컴퓨터기술 관련 특허임

❶ US5388198

명칭	Proactive presentation of automating features to a computer user
출원인	Symantec Corporation
최종권리자	DATA CARRIERS, LLC
산업 / 기술 분류	전기전자 / 컴퓨터기술
출원일 / 등록일	1992.4.16 / 1995.2.7
소유권 최종 양도일	2012.3.16

기술 요약	대표도
A system for proactively automating the use of a computer comprises a central processing unit (CPU), an input device, a display device and memory including a set of feature templates, context monitoring unit, input monitoring unit, feature presentation routines and feature implementation routines. The CPU is coupled to the display device and input devices for displaying information and receiving information, respectively. The CPU is also coupled to the input monitoring unit and the context monitoring unit to detect and record user manipulations of the input device and its context. The CPU is also coupled to a section of memory containing feature templates. Each template is a set of input manipulation steps and program contexts. The CPU compares the recorded user manipulations of the input and their corresponding program context with the feature templates stored in memory. If a match is found, the CPU uses the feature presentation routines to present different features on the display to the user and implements the features with the feature implementation routines according to user selection.	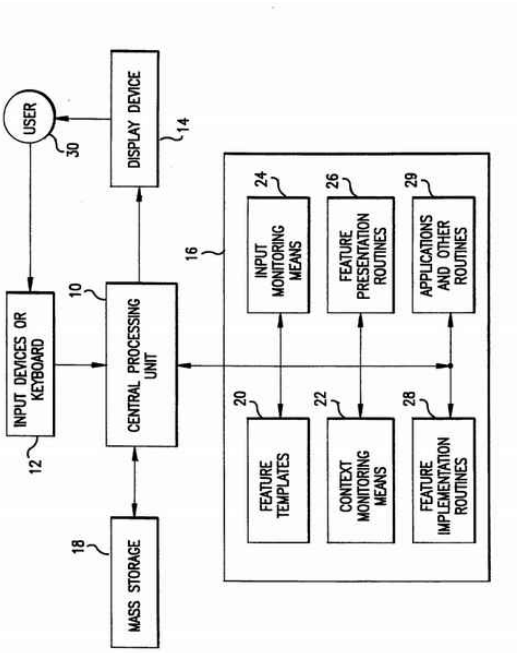

대표 분쟁제품 정보

분쟁대상
▷ Operation of websites, including autocomplete features (www.wards.com)

14 Clear With Computers, LLC

업체정보

기업 일반 현황

- Clear With Computers는 특허 매입 및 특허침해소송을 주력으로 하는 매우 공격적인 NPEs로 파악됨. Texas에 기반을 둔 회사이며, 사업장 주소는 1400 Preston Road, Suite 473, Plano, Texas 75093임

- 동사는 판매방식, 판매시스템, 마케팅방식, 마케팅시스템 및 재고시스템과 관련한 특허를 가지고 Alcoa, Alamo Group Inc., CLAAS of America Inc., Coleman Company, Empire Southwest, Fishing Holding LLC dba Ranger Boats, Forty Niners Football Company LLC, Gehl Company 등 대규모의 특허소송을 진행중임

주요 피소기업

○ 동사는 1분기 16개 社를 상대로 특허침해소송을 제기하였으며, 주요 피고기업으로는 Volvo Construction Equipment North America, Tesla Motors, eTrek, AG Systems등이 있음

산업별 특허자산 운용 및 활용(소송) 현황

○ 특허자산주력분야 : 정보통신

정보통신	전기전자	화학바이오	장치산업	기계소재	기타산업
4	2	1	0	0	3

○ '14년 1/4분기 소송 제기 건수 : 16건 (0건)

정보통신	전기전자	화학바이오	장치산업	기계소재	기타산업
0	16	0	0	2	0

* ( )괄호 안은 국내기업을 상대로 제기한 사건 수

소송현황

사건번호	소송일자	관할법원	피고	분쟁특허
6:14cv78	2014.02.11	D.C. E.D. Texas	AG Systems Inc	US5625776 US7606739
6:14cv79	2014.02.11	D.C. E.D. Texas	Altec Industries Inc	US5625776 US7606739
6:14cv80	2014.02.11	D.C. E.D. Texas	Backcountry.com Inc	US5625776 US7606739
6:14cv81	2014.02.11	D.C. E.D. Texas	Bad Boy Inc Bad Boy Mowers Inc	US5625776 US7606739
6:14cv88	2014.02.11	D.C. E.D. Texas	eTrek LLC Trek Bicycle Corporation	US5625776 US7606739
6:14cv82	2014.02.11	D.C. E.D. Texas	Great Plains Manufacturing Inc	US5625776 US7606739
6:14cv83	2014.02.11	D.C. E.D. Texas	HARDI North America Inc	US5625776 US7606739
6:14cv77	2014.02.11	D.C. E.D. Texas	Industrial Iron Works Inc d/b/a Adams Fertilizer Equipment M anufacturer	US5625776 US7606739
6:14cv84	2014.02.11	D.C. E.D. Texas	Lululemon Athletica Inc.	US5625776 US7606739
6:14cv87	2014.02.11	D.C. E.D. Texas	Tesla Motors Inc	US5625776 US7606739
6:14cv85	2014.02.11	D.C. E.D. Texas	The Men's Wearhouse Inc	US5625776 US7606739
6:14cv86	2014.02.11	D.C. E.D. Texas	Valuevision Media, Inc.	US5625776 US7606739

분쟁 특허 정보

ㅇ 동 분기 원고에 의해 소송에 활용된 특허는 총 2건이며, 정보통신 산업에 속하는 IT 기술 관련 특허임

❶ US5625776

명칭	Electronic proposal preparation system for selling computer equipment and copy machines
출원인	Clear With Computers, Inc.
최종권리자	CLEAR WTH COMPUTERS, LLC
산업 / 기술 분류	정보통신 / 매니징을 위한 IT기술
출원일 / 등록일	1994.6.29 / 1997.4.29
소유권 최종 양도일	2008.4.28

기술 요약	대표도
An electronic system for creating customized product proposals stores a plurality of pictures and text segments to be used as building blocks in creating the proposal. The pictures may include various products, environments in which the products may be used, and available product options. The text segments may include textual descriptions of the product, environments in which the product may be used, and its performance specifications. The system queries a user to determine a customer's needs and interests. Based upon the answers to the queries, the system selects the appropriate picture and text building blocks to fill in proposal templates. The system can print the completed proposal templates to provide the user with a customized, printed proposal that describes features and benefits of a product, in a particular environment, that are of interest to the customer who is to receive the proposal.	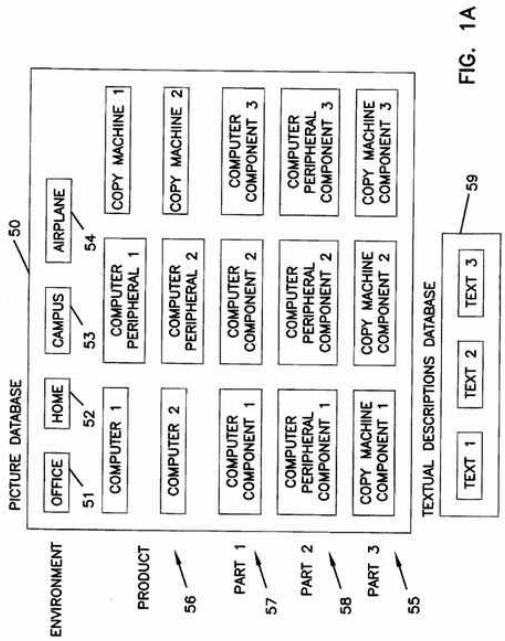

FIG. 1A

❶ US7606739

명칭	Electronic proposal preparation system
출원인	Clear With Computers, LLC
최종권리자	Clear With Computers, LLC
산업 / 기술 분류	전기전자 / 컴퓨터기술, 정보통신 / 매니징을 위한 IT 기술
출원일 / 등록일	2000.5.8 / 2009.10.20
소유권 최종 양도일	2008.4.28

기술 요약	대표도
An electronic system for creating customized product proposals stores a plurality of pictures and text segments to be used as building blocks in creating the proposal. The pictures may include various products, environments in which the products may be used, and available product options. The text segments may include textual descriptions of the product, environments in which the product may be used, and its performance specifications. The system queries a user to determine a customer's needs and interests. Based upon the answers to the queries, the system selects the appropriate picture and text building blocks to fill in proposal templates. The system can print the completed proposal templates to provide the user with a customized, printed proposal that describes features and benefits of a product, in a particular environment, that are of interest to the customer who is to receive the proposal.	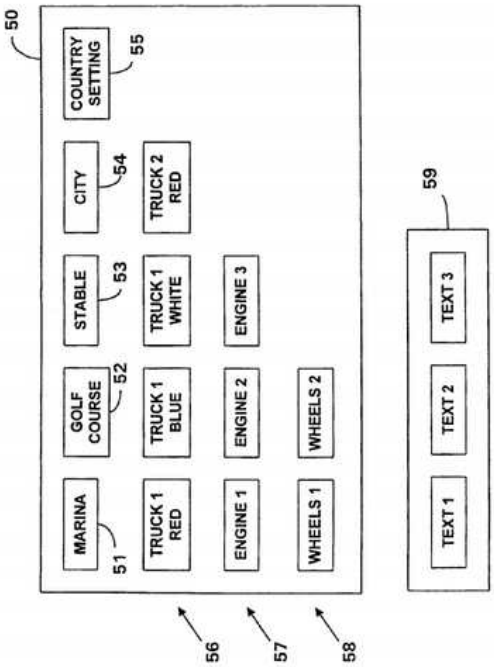

대표 분쟁제품 정보

분쟁대상

▷ www.wayfair.com and all related instrumentalities used to deliver web pages, including related web servers and database servers and associated software

15 Penovia, LLC

업체정보

기업 일반 현황

- Penovia, LLC는 Texas에 기반을 둔 유한책임회사로, 기업 홈페이지가 개설되어 있지 않아 상세 정보 파악은 어려우나, 2012년 12월에 설립되었으며, 소장에 기재된 당사자 정보에 의하면 3400 Silverstone Drive, Suite 191B, Plano, Texas 75023에 소재를 두고 있음

주요 피소기업

○ 동사는 1분기 39개 社를 상대로 특허침해소송을 제기하였으며, 주요 피고기업으로는 글로벌 IT 기업인 L* Electronics U.S.A. Inc., Apple Inc, Casio Computer Co Ltd, HTC America Inc, Logitech Inc., Sony Electronics Inc 등이 있음

산업별 특허자산 운용 및 활용(소송) 현황

○ 특허자산주력분야 : 장치산업

정보통신	전기전자	화학바이오	장치산업	기계소재	기타산업
0	0	0	1	0	0

○ '14년 1/4분기 소송 제기 건수 : 39건 (3건)

정보통신	전기전자	화학바이오	장치산업	기계소재	기타산업
0	0	1	38	0	0

* ( )괄호 안은 국내기업을 상대로 제기한 사건 수

소송현황

사건번호	소송일자	관할법원	피고	분쟁특허
2:14cv161	2014.03.03	D.C. E.D. Texas	Acer America Corporation	US5822221
2:14cv162	2014.03.03	D.C. E.D. Texas	Aliph Inc	US5822221
2:14cv163	2014.03.03	D.C. E.D. Texas	Alpine Electronics of America Inc	US5822221
2:14cv165	2014.03.03	D.C. E.D. Texas	Apple Inc	US5822221
2:14cv166	2014.03.03	D.C. E.D. Texas	Archos Inc	US5822221
2:14cv167	2014.03.03	D.C. E.D. Texas	Voxx International Corporation d/b/a Audiovox	US5822221
2:14cv168	2014.03.03	D.C. E.D. Texas	Blackberry Corporation	US5822221
2:14cv169	2014.03.03	D.C. E.D. Texas	BlueAnt Wireless Inc	US5822221
2:14cv170	2014.03.03	D.C. E.D. Texas	Bose Corporation	US5822221
2:14cv171	2014.03.03	D.C. E.D. Texas	Casio Computer Co Ltd	US5822221
2:14cv172	2014.03.03	D.C. E.D. Texas	Creative Labs Inc	US5822221
2:14cv173	2014.03.03	D.C. E.D. Texas	Fujitsu America Inc	US5822221
2:14cv174	2014.03.03	D.C. E.D. Texas	Grace Digital Inc	US5822221
2:14cv175	2014.03.03	D.C. E.D. Texas	Griffin Technology Inc	US5822221
2:14cv176	2014.03.03	D.C. E.D. Texas	Hewlett-Packard Company	US5822221
2:14cv177	2014.03.03	D.C. E.D. Texas	HTC America Inc	US5822221
2:14cv178	2014.03.03	D.C. E.D. Texas	SDI Technologies Inc D/B/A Ihome	US5822221
2:14cv179	2014.03.03	D.C. E.D. Texas	Kyocera Communications Inc.	US5822221
2:14cv180	2014.03.03	D.C. E.D. Texas	Lenovo (United States) Inc	US5822221
2:14cv181	2014.03.03	D.C. E.D. Texas	L* Electronics U.S.A. Inc.	US5822221

2:14cv224	2014.03.13	D.C. E.D. Texas	Logitech Inc.	US5822221
2:14cv225	2014.03.13	D.C. E.D. Texas	Motion Computing Inc	US5822221
2:14cv226	2014.03.13	D.C. E.D. Texas	Motorola Mobility LLC	US5822221
2:14cv227	2014.03.13	D.C. E.D. Texas	Motorola Solutions Inc	US5822221
2:14cv228	2014.03.14	D.C. E.D. Texas	Nokia Corporation d/b/a Nokia In c	US5822221
2:14cv229	2014.03.14	D.C. E.D. Texas	Panasonic Corporation of North America	US5822221
2:14cv230	2014.03.14	D.C. E.D. Texas	Pan**** Wireless Inc	US5822221
2:14cv231	2014.03.14	D.C. E.D. Texas	Parrot Inc.	US5822221
2:14cv232	2014.03.14	D.C. E.D. Texas	Philips Electronics North America Corporation	US8563032
2:14cv233	2014.03.14	D.C. E.D. Texas	Plantronics Inc	US5822221
2:14cv234	2014.03.14	D.C. E.D. Texas	PLE Ecommerce LLC d/b/a Pola roid	US5822221
2:14cv235	2014.03.14	D.C. E.D. Texas	Sam**** Inc	US5822221
2:14cv236	2014.03.14	D.C. E.D. Texas	Sharp Electronics Corporation	US5822221
2:14cv237	2014.03.14	D.C. E.D. Texas	Sony Electronics Inc	US5822221
2:14cv238	2014.03.14	D.C. E.D. Texas	Viewsonic Corporation	US5822221
2:14cv239	2014.03.14	D.C. E.D. Texas	Vizio Inc	US5822221
2:14cv240	2014.03.14	D.C. E.D. Texas	VXI Corporation	US5822221
2:14cv241	2014.03.14	D.C. E.D. Texas	Yamaha Corporation of America	US5822221
2:14cv242	2014.03.14	D.C. E.D. Texas	ZTE (USA) Inc.	US5822221

분쟁 특허 정보

○ 동 분기 원고에 의해 소송에 활용된 특허는 총 2건이며, 주로 소송에 활용된 특허는 사무용 기계 모니터링 장치 및 기술에 관한 특허이며, 나머지 1건의 소송에 활용된 특허는 의약품 제조공정에 관련한 특허임

❶ US5822221

명칭	Office machine monitoring device
출원인	PENOVIA LLC
최종권리자	PENOVIA LLC
산업 / 기술 분류	장치산업 / 진단측정기술
출원일 / 등록일	1996.12.04. / 1998.10.13.
소유권 최종 양도일	2012.12.13.

기술 요약	대표도
An office machine monitoring device (31) includes an interface unit (32) that couples to a main logic board (50) and a front panel display circuit (52) of an office machine (30). The interface unit (32) intercepts data exchanged between the main logic board (50) and the front panel display circuit (52). The interface unit (32) provides the intercepted data to a microcontroller unit (34) for processing. The microcontroller unit (34) processes the intercepted data and provides a wireless message to a transceiver unit (36). The transceiver unit (36) transmits the wireless message to a supervisory transceiver base unit (28) to allow for remote monitoring and control of the office machine (30).	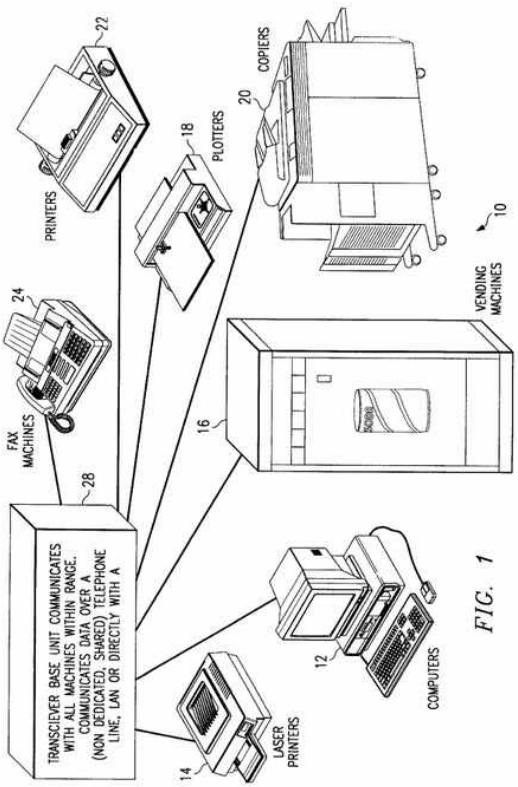 FIG. 1

❷ US8563032

명칭	Formulation and manufacturing process for calcium acetate capsules
출원인	Roxane Laboratories, Inc.
최종권리자	Roxane Laboratories, Inc.
산업 / 기술 분류	화학·바이오 / 의약품, 기타산업 / 기타기술
출원일 / 등록일	2006.12.05. / 2013.10.22.
소유권 최종 양도일	2007.01.02.

기술 요약	대표도
The present invention relates to a pharmaceutical calcium acetate formulation and a process for making the same. In particular, the present invention relates to a calcium acetate capsule formulation comprising granules comprising calcium acetate along with other formulation adjuvants contained within a pharmaceutically acceptable capsule.	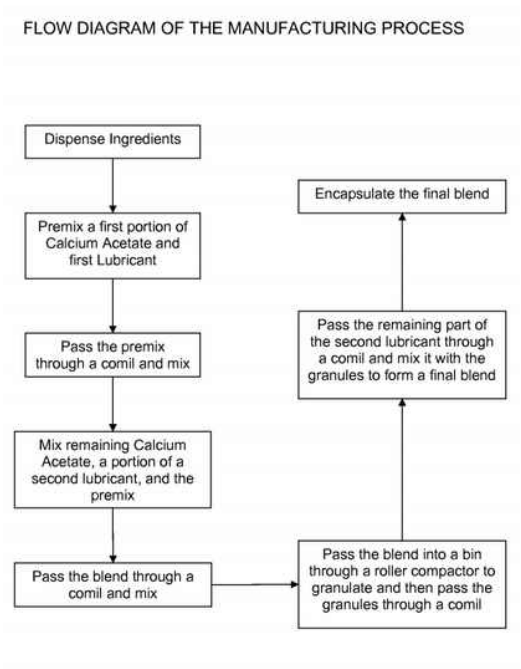

대표 분쟁제품 정보

분쟁대상

▷ Acer Liquid E Touchscreen Smartphone (Products or services related to office machine monitoring systems)

16 Logitraq, LLC

업체정보

기업 일반 현황

- 기업 홈페이지가 개설되어 있지 않을 뿐만 아니라 유명 검색엔진으로도 그 정보를 찾기가 힘드나, 2013년 12월에 설립된 신생 기업으로, 소장에 기재된 당사자정보에 따르면 Texas에 기반을 둔 회사이며, 사업장 주소는 1601 Welch St Ste B Houston, TX 77006-1730로 파악됨
- 동사가 자체출원 또는 최종권리자로 보유하고 있는 특허는 없는 것으로 파악되며, 다수의 운송기술 관련 특허를 보유하고 있는 Strategic Design Federation W, Inc와의 라이선스를 통해 US6975222 특허에 대한 권리를 확보한 것으로 추정됨

주요 피소기업

○ 동사는 1분기 동일 날짜에 다수의 피고인 30개 社를 상대로 특허침해소송을 제기하였으며, 피고 기업으로는 운송업체인 Nestle Transportation Company, JBS Carriers, Inc., TransAm Trucking, Inc., National Freight, Inc. 등이 있음

산업별 특허자산 운용 및 활용(소송) 현황

○ 특허자산주력분야 : 보유특허 없음*

정보통신	전기전자	화학바이오	장치산업	기계소재	기타산업
0	0	0	0	0	0

* 특허권은 없으나, 소송을 제기할 수 있는 실시권을 지닌 것으로 추정

○ '14년 1/4분기 소송 제기 건수 : 30건 (0건)

정보통신	전기전자	화학바이오	장치산업	기계소재	기타산업
0	0	0	30	0	0

* ( )괄호 안은 국내기업을 상대로 제기한 사건 수

소송현황

사건번호	소송일자	관할법원	피고	분쟁특허
6:14cv188	2014.03.20	D.C. E.D. Texas	Ace Hardward Corporation d/b/a AHC Trucking Co.	US6975222 US6556905
6:14cv189	2014.03.20	D.C. E.D. Texas	Ben E. Keith Company	US6975222 US6556905
6:14cv190	2014.03.20	D.C. E.D. Texas	C.R. England, Inc.	US6975222 US6556905
6:14cv191	2014.03.20	D.C. E.D. Texas	Core-Mark International, Inc.	US6975222 US6556905
6:14cv192	2014.03.20	D.C. E.D. Texas	CVS Transportation, L.L.C.	US6975222 US6556905
6:14cv193	2014.03.20	D.C. E.D. Texas	Estes Express Lines	US6975222 US6556905
6:14cv194	2014.03.20	D.C. E.D. Texas	FerrelL*as, L.P.	US6975222 US6556905
6:14cv195	2014.03.20	D.C. E.D. Texas	Flying J Transportation LLC	US6975222 US6556905
6:14cv196	2014.03.20	D.C. E.D. Texas	Jack Cooper Transport Company, Inc.	US6975222 US6556905
6:14cv197	2014.03.20	D.C. E.D. Texas	JBS Carriers, Inc.	US6975222 US6556905
6:14cv198	2014.03.20	D.C. E.D. Texas	KLLM Transport Services, LLC	US6975222 US6556905
6:14cv199	2014.03.20	D.C. E.D. Texas	Knight Transportation, Inc.	US6975222 US6556905
6:14cv200	2014.03.20	D.C. E.D. Texas	Landstar Inway, Inc.	US6975222 US6556905
6:14cv201	2014.03.20	D.C. E.D. Texas	Linde LLC	US6975222 US6556905
6:14cv203	2014.03.20	D.C. E.D. Texas	Marten Transport, Ltd.	US6975222 US6556905
6:14cv204	2014.03.20	D.C. E.D. Texas	MVT Services, LLC D/B/A Mesilla Valley Transportation	US6975222 US6556905

6:14cv205	2014.03.20	D.C. E.D. Texas	National Freight, Inc.	US6975222 US6556905
6:14cv206	2014.03.20	D.C. E.D. Texas	Nestle Transportation Company	US6975222 US6556905
6:14cv207	2014.03.20	D.C. E.D. Texas	Old Dominion Freight Line, Inc.	US6975222 US6556905
6:14cv209	2014.03.20	D.C. E.D. Texas	Owens & Minor Distribution, Inc.	US6975222 US6556905
6:14cv210	2014.03.20	D.C. E.D. Texas	Praxair, Inc.	US6975222 US6556905
6:14cv211	2014.03.20	D.C. E.D. Texas	Roehl Transport, Inc.	US6975222 US6556905
6:14cv213	2014.03.20	D.C. E.D. Texas	Ruan Transport Corporation	US6975222 US6556905
6:14cv214	2014.03.20	D.C. E.D. Texas	Ryder Integrated Logistics, Inc.	US6975222 US6556905
6:14cv215	2014.03.20	D.C. E.D. Texas	Sentinel Transportation, L.L.C.	US6975222 US6556905
6:14cv216	2014.03.20	D.C. E.D. Texas	Southeastern Freight Lines, Inc.	US6975222 US6556905
6:14cv217	2014.03.20	D.C. E.D. Texas	Stevens Transport, Inc.	US6975222 US6556905
6:14cv218	2014.03.20	D.C. E.D. Texas	TransAm Trucking, Inc.	US6975222 US6556905
6:14cv219	2014.03.20	D.C. E.D. Texas	Truserv Logistics Company	US6975222 US6556905
6:14cv220	2014.03.20	D.C. E.D. Texas	YRC Inc.	US6975222 US6556905

분쟁 특허 정보

ㅇ 동 분기 원고에 의해 소송에 활용된 특허는 2건이며 이동자산 추적 장치 및 방법에 관한 기술임

❶ US6975222

명칭	Asset tracking apparatus and method
출원인	Krishan; Baldev
최종권리자	STRATEGIC DESIGN FEDERATION W INC
산업 / 기술 분류	장치산업 / 조정기술
출원일 / 등록일	2003.03.21. / 2005.12.13.
소유권 최종 양도일	2011.02.23.

기술 요약	대표도
An asset securing and tracking system (30) operates in conjunction with a wireless com munication network (65) for tracking a porta ble asset (35). The system (30) includes a t racking device (31) adapted to be attached to the portable asset (35) and communicate with the wireless communication network (6 5). The tracking device (31) determines the location of the asset (35) using signals from GPS satellites (55) and the terrestrial wirele ss communication network (65). A monitorin g station (32) receives and processes a loc ation signal regarding the geographic locatio n of the portable asset (35) from tracking d evice (31) via the wireless communication n etwork (65).	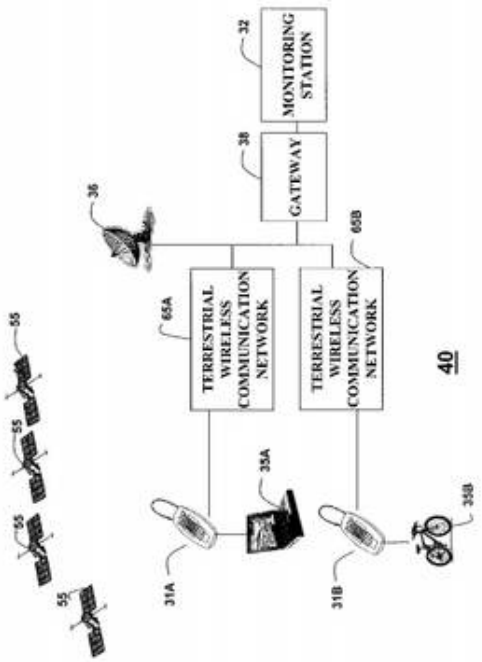

❷ US6556905

명칭	Vehicle supervision and monitoring
출원인	STRATEGIC DESIGN FEDERATION W INC
최종권리자	STRATEGIC DESIGN FEDERATION W INC
산업 / 기술 분류	전기전자 / 컴퓨터기술
출원일 / 등록일	2000.08.31. / 2003.04.29.
소유권 최종 양도일	2008.09.25.

기술 요약	대표도
Vehicle monitoring arrangement tracks and r ecords vehicle operation for post vehicle us e supervision. In one specific embodiment, a record of vehicle-operation data contains periodic recordings of speed and direction o f a vehicle while it was being driven, as su ch data is provided by a conventional electr onic compass and the vehicle's electronic s peed indicating signal. A processor performs calculations using speed and directional dat a to calculate acceleration and rate of direc tional change. Vehicle operation data from t he recording devices and the calculations p erformed is compared to stored reference d ata to determine if the vehicle was abused or driven in an unsafe manner by the oper ator. The data is output to a display showi ng vehicle operating data and instances wh ere the vehicle was abused or driven in an unsafe manner.	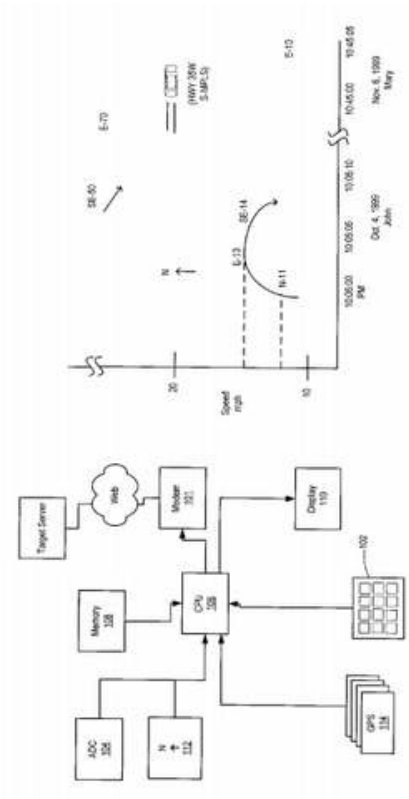

대표 분쟁제품 정보

분쟁대상
▷ Systems that gather and process information concerning the operation of its commer cial motor vehicles

17 Adaptix, Inc.

업체정보

기업 일반 현황

- Adaptix, Inc.는 2004년 설립된 Texas에 기반을 둔 회사로, 소장에 기재된 당사자 정보에 의하면 2400 Dallas Parkway, Suite 200, Plano, Texas 75093에 소재를 두고 있음
- 동사는 2000년 초반 4G 무선통신기술인 직교주파수분할다중접속 기술을 초기 개발한 선두기업으로 알려져 있으며, OFDMA·MIMO 등 다량의 4G 이동통신기술 관련 특허 포트폴리오를 구축하고 있음
- 2012년 1월 미국의 대표적 NPE인 Acacia Research가 동사를 1억 6000만 달러에 인수하면서, 당시 동사가 보유하고 있던 230개의 미국 등록특허와 13개국에서 출원중인 특허를 획득함
- 초기 제조기업이었으나, NPEs로 전향하여 특허자산을 활용한 수익화 전략(소송, 매각, 라이선스 등)을 강화하고 있는 것으로 추정되는 업체

주요 피소기업

○ 동사는 1분기 25개 社를 상대로 특허침해소송을 제기하였으며, 주요 피고기업은 AT&T, Sony mobile, Blackberry, T-Mobile USA 등 글로벌 이동통신 기업

산업별 특허자산 운용 및 활용(소송) 현황

○ 특허자산주력분야 : 정보통신

정보통신	전기전자	화학바이오	장치산업	기계소재	기타산업
49	0	0	0	0	0

○ '14년 1/4분기 소송 제기 건수 : 25건 (0건)

정보통신	전기전자	화학바이오	장치산업	기계소재	기타산업
25	0	0	0	0	0

* ( )괄호 안은 국내기업을 상대로 제기한 사건 수

소송현황

사건번호	소송일자	관할법원	피고	분쟁특허
5:14cv1259	2014.03.20	D.C. N.D. California	Cellco Partnership DBA Verizon Wireless Dell, Inc.	US7454212 US6947748
3:14cv1379	2014.03.25	D.C. N.D. California	AT&T Mobility LLC AT&T Inc Amazon.com Inc	US7454212 US6947748
3:14cv1380	2014.03.25	D.C. N.D. California	AT&T Mobility LLC AT&T Inc Blackberry USA Blackberry Corporation Blackberry Limited	US7454212 US6947748
3:14cv1385	2014.03.26	D.C. N.D. California	AT&T Mobility LLC AT&T Inc Sony Mobile Communications (USA) Inc. Sony Corporation of America Sony Mobile Communications, Inc.	US7454212 US6947748
3:14cv1387	2014.03.26	D.C. N.D. California	CellcoPartnership DBA Verizon Wireless Blackberry USA Blackberry Corporation Blackberry Limited	US7454212 US6947748
4:14cv1386	2014.03.26	D.C. N.D. California	Metropcs Wireless Inc MetroPCS Communications, Inc. T-Mobile USA Inc Blackberry USA Blackberry Corporation Blackberry Limited	US7454212 US6947748

분쟁 특허 정보

ㅇ 동 분기 원고에 의해 소송에 활용된 특허는 총 2건이며, 다중반송변조(Multi-Carrier Modulation) 통신방식의 일종인 OFDMA 관련 기술임

❶ US7454212

명칭	OFDMA with adaptive subcarrier-cluster configuration and selective loading
출원인	BROADSTORM TELECOMMUNICATIONS, INC.
최종권리자	Adaptix, Inc.
산업 / 기술 분류	정보통신 / 이동통신기술
출원일 / 등록일	2005.08.08. / 2008.11.18.
소유권 최종 양도일	2012.01.12.

기술 요약	대표도
A method and apparatus for subcarrier selection for systems is described. In one embodiment, the system employs orthogonal frequency division multiple access (OFDMA). In one embodiment, a method for subcarrier selection comprises each of multiple subscribers measuring channel and interference information for subcarriers based on pilot symbols received from a base station, at least one of subscribers selecting a set of candidate subcarriers, providing feedback information on the set of candidate subcarriers to the base station, and the one subscriber receiving an indication of subcarriers of the set of subcarriers selected by the base station for use by the one subscriber.	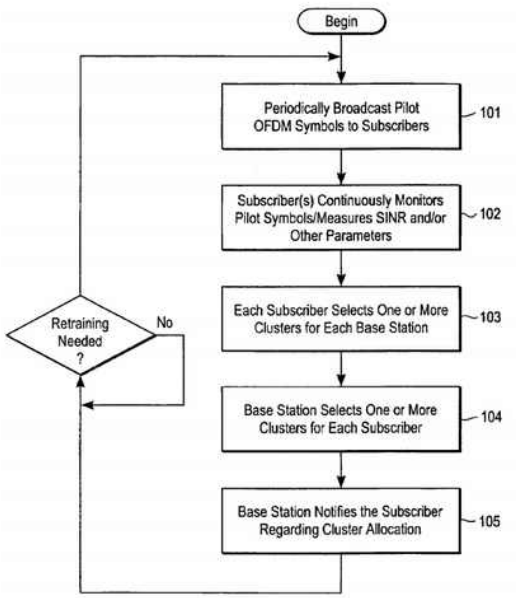

❷ US6947748

명칭	OFDMA with adaptive subcarrier-cluster configuration and selective loading
출원인	BROADSTORM TELECOMMUNICATIONS, INC.
최종권리자	Adaptix, Inc.
산업 / 기술 분류	정보통신 / 이동통신기술
출원일 / 등록일	2000.12.15. / 2005.09.20
소유권 최종 양도일	2012.01.12.

기술 요약	대표도
A method and apparatus for subcarrier selection for systems is described. In one embodiment, the system employs orthogonal frequency division multiple access (OFDMA). In one embodiment, a method for subcarrier selection comprises each of multiple subscribers measuring channel and interference information for subcarriers based on pilot symbols received from a base station, at least one of subscribers selecting a set of candidate subcarriers, providing feedback information on the set of candidate subcarriers to the base station, and the one subscriber receiving an indication of subcarriers of the set of subcarriers selected by the base station for use by the one subscriber.	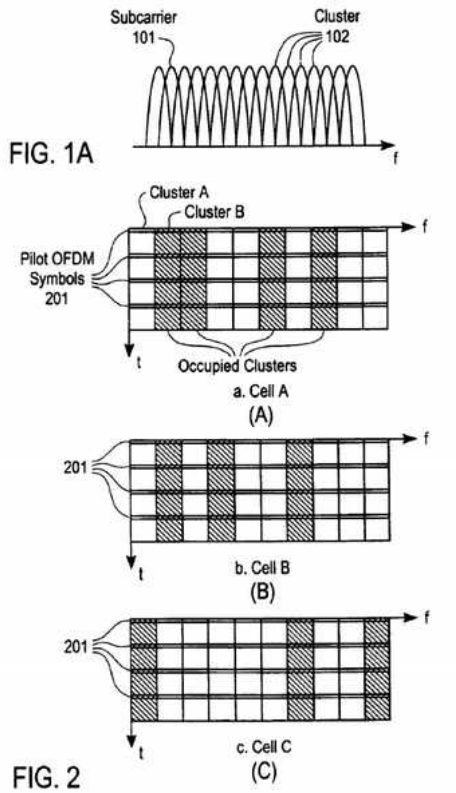

대표 분쟁제품 정보

분쟁대상
▷ Blackberry Z10 (Computerized communications devices)

18 Innovative Display Technologies, LLC

업체정보

기업 일반 현황

- Innovative Display Technologies, LLC는 Texas에 기반을 둔 업체로 2013년 3월 설립되었으며, 소장에 기재된 당사자 정보에 의하면 2400 Dallas Parkway, Suite 200, Plano, TX 75093에 소재를 두고 활동하고 있음
- 동사는 미국의 유명 NPE인 Acacia Research Group의 자회사 중 하나로 특허자산 주력분야는 Liquid crystal display(액정 디스플레이) 기술 등을 포함하는 전자·에너지장치기술인 것으로 파악됨

주요 피소기업

○ 동사는 1분기 34개 社를 상대로 특허침해소송을 제기하였으며, 피고기업으로 Apple, Inc., Nikon Corporaion, BMW Manufacturing, Hyundai Motor Group, K** Motors, Toyota Motor Corporation 등의 글로벌 기업들을 상대로 주로 소송을 제기

산업별 특허자산 운용 및 활용(소송) 현황

○ 특허자산주력분야 : 장치산업

정보통신	전기전자	화학바이오	장치산업	기계소재	기타산업
0	2	0	46	0	0

○ '14년 1/4분기 소송 제기 건수 : 34건 (7건)

정보통신	전기전자	화학바이오	장치산업	기계소재	기타산업
0	0	0	34	0	0

* ( )괄호 안은 국내기업을 상대로 제기한 사건 수

소송현황

사건번호	소송일자	관할법원	피고	분쟁특허
2:14cv30	2014.01.17	D.C. E.D. Texas	Apple Inc.	US6755547 US7384177 US8215816 US7300194 US7537370 US7404660 US5613751 US7434974
2:14cv106	2014.02.21	D.C. E.D. Texas	BMW Manufacturing Co., LLC BMW of North America, LLC	US6508563 US6755547 US6886956 US7300194 US7384177 US7404660 US7434974 US7537370 US8215816
2:14cv142	2014.02.26	D.C. E.D. Texas	Canon Inc. Canon U.S.A. Inc.	US6508563 US6755547 US6886956 US7300194 US7384177 US7404660 US7434974 US7537370 US8215816
2:14cv143	2014.02.26	D.C. E.D. Texas	Garmin LTD., Garmin International, Inc.	US6079838 US6755547 US7004611 US7160015 US7165873 US7300194 US7384177 US7404660 US7434974 US7537370 US7736043 US7963687 US8142063 US8215816
2:14cv144	2014.02.26	D.C. E.D. Texas	Mitac Digital Corporation Mitac International Corporation	US6079838 US6755547 US7160015 US7165873 US7300194 US7384177 US7404660 US7434974 US7537370 US8215816

2:14cv145	2014.02.27	D.C. E.D. Texas	Nikon Corporation Nikon Inc.	US6079838 US6755547 US7160015 US7165873 US7300194 US7384177 US7404660 US7434974 US7537370 US7736043 US7963687 US8142063 US8215816
2:14cv146	2014.02.27	D.C. E.D. Texas	Tomtom International BV TomTom North America Inc.	US6079838 US7160015 US7300194 US7384177 US7404660 US7434974 US7537370 US7736043 US7963687 US8142063 US8215816
2:14cv200	2014.03.10	D.C. E.D. Texas	Gulf States Toyota, Inc. Subaru of Indiana Automotive, Inc. Toyota Motor Manufacturing, Mississippi, Inc. Toyota Motor Manufacturing, Texas, Inc. Toyota Motor Manufacturing, Indiana, Inc. Toyota Motor Manufacturing, Kentucky, Inc. Toyota Motor Sales, U.S.A., Inc. Toyota Motor Corporation	US6508563 US6755547 US6886956 US7300194 US7384177 US7404660 US7434974 US8215816
2:14cv201	2014.03.10	D.C. E.D. Texas	K** Motors Manufacturing Georgia, Inc. K** Motors America, Inc. K** Motors Corporation Hyun*** Motor Manufacturing Alabama, LLC Hyun*** Motor America Hyun*** Motor Company Hyun*** Motor Group	US6755547 US7300194 US7384177 US7404660 US7434974 US8215816
2:14cv202	2014.03.10	D.C. E.D. Texas	Nissan North America, Inc. Nissan Motor Co., Ltd. Honda Manufacturing of Indiana, LLC Honda Manufacturing of Alabama, LLC Honda of America Mfg., Inc. American Honda Motor Co., Inc.	US6755547 US7300194 US7384177 US7404660 US7434974 US7537370 US8215816

분쟁 특허 정보

ㅇ 동 분기 원고에 의해 소송에 활용된 특허는 총 17건*으로 발광 패널 조립 장치 기술에 관한 특허임

* 다음은 동 분기 소송에서 활용된 17건의 특허 중, 소송에 10번 이상 활용된 대표특허 5건에 대한 분쟁특허 정보임

❶ US8215816

명칭	Light emitting panel assemblies
출원인	Rambus International Ltd.
최종권리자	INNOVATIVE DISPLAY TECHNOLOGIES LLC
산업 / 기술 분류	장치산업 / 전자·에너지장치기술
출원일 / 등록일	2011.12.09. / 2012.07.10.
소유권 최종 양도일	2013.06.26.

기술 요약	대표도
A light emitting assembly comprises a light source, a light emitting panel member havin g an input edge that receives light from the light source, and end edge and side edge r eflectors. The panel member is received in a cavity or recess of a tray or housing. An additional component overlies the panel me mber. Light extracting deformities on or in a surface of the panel member cause light to be emitted from the panel member.	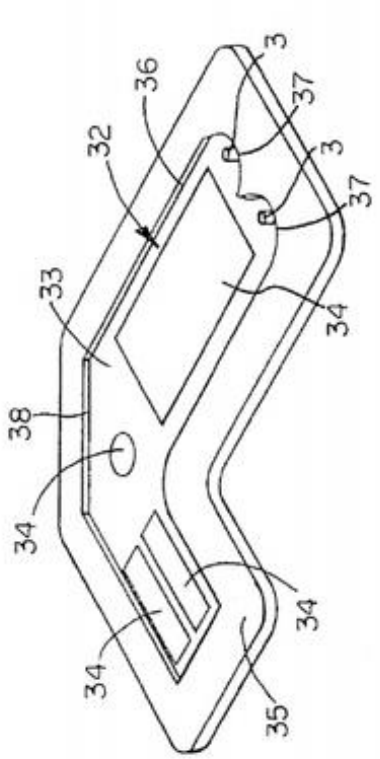

❷ US7434974

명칭	Light emitting panel assemblies
출원인	SOLID STATE OPTO LIMITED
최종권리자	INNOVATIVE DISPLAY TECHNOLOGIES LLC
산업 / 기술 분류	장치산업 / 전자·에너지장치기술
출원일 / 등록일	2006.03.17. / 2008.10.14.
소유권 최종 양도일	2013.06.27.

기술 요약	대표도
Light emitting panel assembly includes a light emitting panel member received in a cavity or recess in a tray or housing. The panel member has a pattern of light extracting deformities on or in at least one surface of the panel member to cause light received from at least one LED light source positioned near or against the light entrance surface of the panel member to be emitted from a light emitting surface of the panel member. The tray or housing acts as an end edge and/or side edge reflector for the panel member to reflect light that would otherwise exit the panel member through the end edge and/or side edge back into the panel member for causing additional light to be emitted from the panel member.	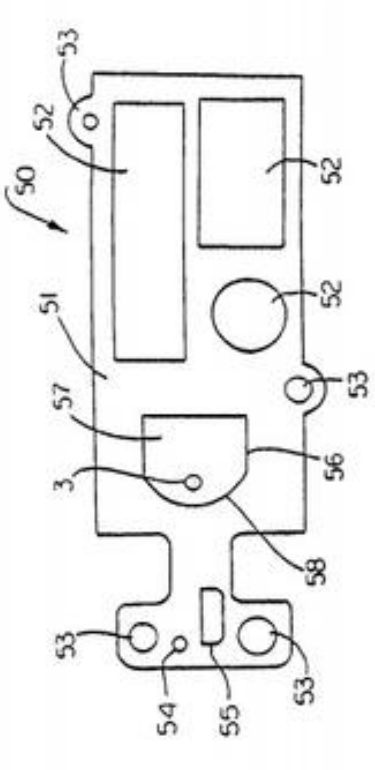

❸ US7404660

명칭	Light emitting panel assemblies
출원인	Solid State Opto Limited
최종권리자	INNOVATIVE DISPLAY TECHNOLOGIES LLC
산업 / 기술 분류	장치산업 / 전자·에너지장치기술
출원일 / 등록일	2006.06.16. / 2008.07.29.
소유권 최종 양도일	2013.06.27.

기술 요약	대표도
Light emitting assemblies include a generally planar optical conductor having at least one input edge with a greater cross-sectional width than thickness and at least one light source having a light output distribution with a greater width component than height component positioned adjacent to the input edge for directing light into the optical conductor and emission of the light from at least one output region of the optical conductor. A transition region is disposed between the light source and output region that is configured to spread and transmit the light by the light source to the output region. A plurality of faceted surfaces in close proximity to the light source maximize or otherwise change the light emitted from the light source.	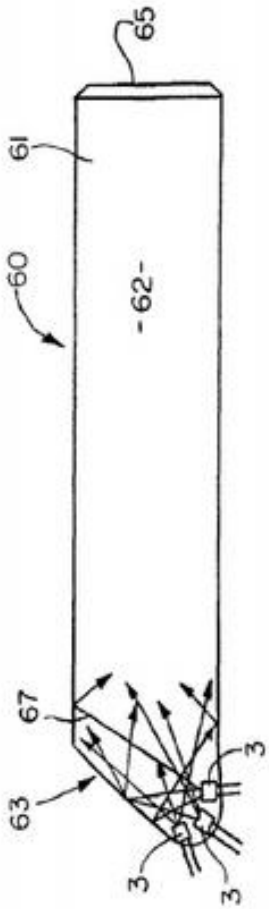

❹ US7384177

명칭	Light emitting panel assemblies
출원인	Solid State Opto Limited
최종권리자	INNOVATIVE DISPLAY TECHNOLOGIES LLC
산업 / 기술 분류	장치산업 / 전자·에너지장치기술
출원일 / 등록일	2005.10.06. / 2008.06.10.
소유권 최종 양도일	2013.06.26.

기술 요약	대표도
Light emitting assemblies include a tray that forms a cavity or recess containing one or more light sources. A sheet, film or substrat e is positioned over the cavity or recess for controlling the light emitted from the assem bly. The tray acts as a back, side or edge reflector, and has one or more secondary r eflective or refractive surfaces.	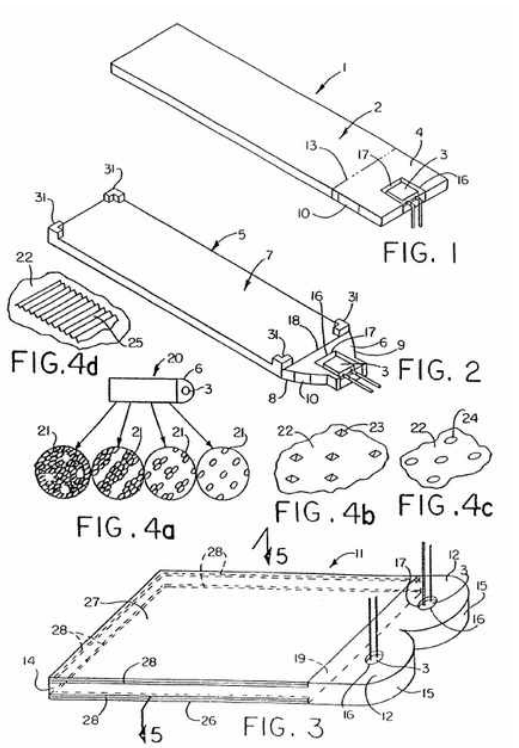

❺ US7300194

명칭	Light emitting panel assemblies
출원인	Solid State Opto Limited
최종권리자	INNOVATIVE DISPLAY TECHNOLOGIES LLC
산업 / 기술 분류	장치산업 / 전자·에너지장치기술
출원일 / 등록일	2005.10.06. / 2007.11.27.
소유권 최종 양도일	2013.06.27.

기술 요약	대표도
Light emitting assemblies include at least one light source and at least one film, sheet, plate or substrate having optical elements or deformities of well defined shape on at least one surface that have reflective or refractive surfaces for controlling the light output ray angle distribution of the emitted light. The film, sheet, plate or substrate may be positioned near the light emitting surface of a light emitting panel member with an air gap therebetween or over a cavity or recess in a tray through which light from a light source in the cavity or recess is emitted.	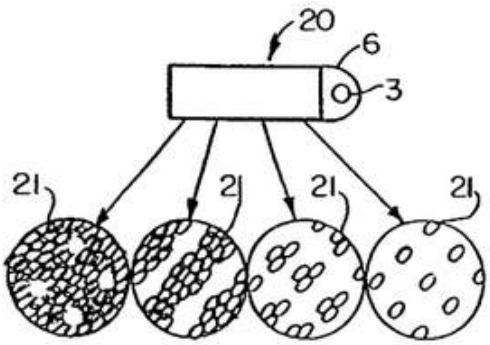

대표 분쟁제품 정보

분쟁대상

▷ Nissan's Altima model, including 259153TA1A navigation system display (Vehicles having displays)

19 De Partners Golden Rule, LLC

업체정보

기업 일반 현황

- De Partners Golden Rule, LLC는 Illinois에 기반을 둔 업체로 기업 홈페이지가 개설되어 있지 않을 뿐만 아니라 유명 검색엔진으로도 그 정보를 찾기 어려우나, 소장에 기재된 당사자 정보에 의하면 당사는 1408 49th Court South, Western Springs, IL, 60058에 소재를 두고 있음

주요 피소기업

○ 동사는 1분기 동일한 날에 다수의 피고인 20개 社를 상대로 특허침해소송을 제기하였으며, 피고 는 대부분 치아 의료장치 및 임플란트 제조업체로 주요 피고기업으로는 Mega'Gen Implant Co. ltd., Osstem Implant Co. ltd., Biomet Inc., Zimmer Dental Inc., Keystone Dental Inc., Hios-sen Inc., Nobel Biocare AG 등이 있음

산업별 특허자산 운용 및 활용(소송) 현황

○ 특허자산주력분야 : 보유특허 없음*

정보통신	전기전자	화학바이오	장치산업	기계소재	기타산업
0	0	0	0	0	0

* 특허권은 없으나, 소송을 제기할 수 있는 실시권을 지닌 것으로 추정

○ '14년 1/4분기 소송 제기 건수 : 20건 (3건)

정보통신	전기전자	화학바이오	장치산업	기계소재	기타산업
0	0	0	20	0	0

* ( )괄호 안은 국내기업을 상대로 제기한 사건 수

소송현황

사건번호	소송일자	관할법원	피고	분쟁특허
1:14cv295	2014.03.06	D.C. Delaware	Blue Sky Bio LLC	US5468149
1:14cv296	2014.03.06	D.C. Delaware	Biomet, Inc. Biomet 3i LLC	US5468149
1:14cv297	2014.03.06	D.C. Delaware	Mega'*** Implant Co. Ltd. Mega*** USA Inc.	US5468149
1:14cv298	2014.03.06	D.C. Delaware	Zimmer Holdings Inc. Zimmer Dental Inc.	US5468149
1:14cv299	2014.03.06	D.C. Delaware	Keystone Dental Inc.	US5468149
1:14cv300	2014.03.06	D.C. Delaware	Implant Direct Sybron Manufactu ring LLC	US5468149
1:14cv301	2014.03.06	D.C. Delaware	Oss*** Implant Co. Ltd. Hiossen Inc.	US5468149
1:14cv302	2014.03.06	D.C. Delaware	Dentsply International Inc. DENTSPLY IH Inc.	US5468149
1:14cv303	2014.03.06	D.C. Delaware	Nobel Biocare AG Nobel Biocare USA LLC	US5468149
1:14cv304	2014.03.06	D.C. Delaware	Straumann Holding AG Straumann Manufacturing Inc. Straumann USA	US5468149
1:14cv305	2014.03.06	D.C. Delaware	Ace Surgical Supply Co. Inc.	US5468149
1:14cv306	2014.03.06	D.C. Delaware	BioHorizons Inc.	US5468149

분쟁 특허 정보

ㅇ 동 분기 원고에 의해 소송에 활용된 특허는 1건이며 이중기능 보철 잠금장치와 관련된 기술임

❶ US5468149

명칭	Dual function prosthetic locking device for endosseous dental implants
출원인	James V. D'Alise
최종권리자	Unknown
산업 / 기술 분류	장치산업 / 의료장치기술
출원일 / 등록일	1994.04.21. / 1995.11.21.
소유권 최종 양도일	Unknown

기술 요약	대표도
A dual function locking device for endosseous dental implants containing a receptacle having a plurality of circular threads and a plurality of sides suitable for use with both screw-in or threaded, and press-fit implant attachment.	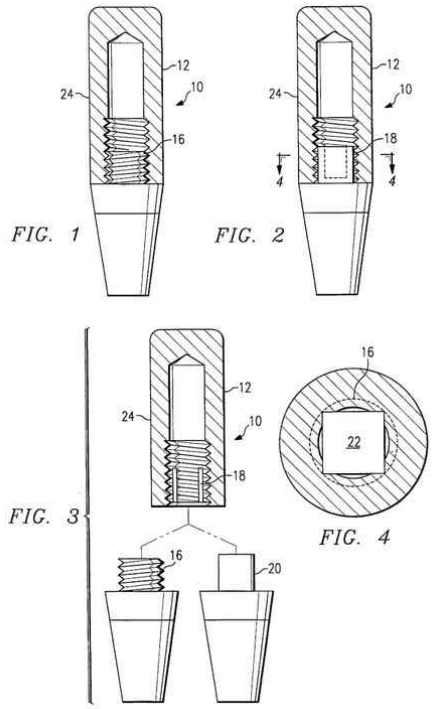

대표 분쟁제품 정보

분쟁대상
▷ Dental implants that provide dual function locking device for endosseous - Internal and Tapered Internal

20 Surpass Tech Innovation, LLC

업체정보

기업 일반 현황

- Surpass Tech Innovation, LLC는 2014년 1월 23일 설립된 신생 기업으로, 홈페이지가 개설되어 있지 않을 뿐만 아니라 유명 검색엔진으로도 그 정보를 찾기가 어려움. docket에 기재된 parties정보를 보면 Delaware에 기반을 둔 유한책임회사이며, 3422 Old Capitol Trail, Suite 700, Wilmington, Delaware 19808-6192에 소재를 두고 있음

주요 피소기업

○ 동사는 1분기 18개의 피고기업을 상대로 특허침해소송을 제기하였으며, 피고기업은 글로벌 정보통신 기업인 L* Display, Sam**** Electronics, Sony Electronics, Sharp Electronics 등이 있음

산업별 특허자산 운용 및 활용(소송) 현황

○ 특허자산주력분야 : 정보통신

정보통신	전기전자	화학바이오	장치산업	기계소재	기타산업
2	0	0	0	0	0

○ '14년 1/4분기 소송 제기 건수 : 18건 (9건)

정보통신	전기전자	화학바이오	장치산업	기계소재	기타산업
18	0	0	0	0	0

* ( )괄호 안은 국내기업을 상대로 제기한 사건 수

소송현황

사건번호	소송일자	관할법원	피고	분쟁특허
1:14cv336	2014.03.14	D.C. Delaware	L* Display Co. Ltd. L* Display America Inc. L* Electronics Inc. L* Electronics USA Inc.	US7202843
1:14cv337	2014.03.14	D.C. Delaware	Sam**** Display Co. Ltd. Sam**** Electronics Co. Ltd. Sam**** Electronics America Inc. Sony Corporation Sony Electronics Sony Corporation of America	US7202843 US7420550
1:14cv338	2014.03.14	D.C. Delaware	Sam**** Electronics Co. Ltd. Sam**** Electronics America Inc. Sharp Corporation Sharp Electronics Manufacturing Company of America Inc. Sony Corporation Sony Electronics Inc. Sony Corporation of America	US7202843 US7420550

분쟁 특허 정보

ㅇ 동 분기 원고에 의해 소송에 활용된 특허는 2건이며, 모두 Liquid crystal display(액정 디스플레이) 관련 기술임

❶ US7420550

명칭	Liquid crystal display driving device of matrix structure type and its driving method
출원인	Vast View Technology, Inc.
최종권리자	Surpass Tech Innovation, LLC
산업 / 기술 분류	정보통신산업 / Audio-Video 기술
출원일 / 등록일	2004.08.31. / 2008.09.02.
소유권 최종 양도일	2014.02.11.

기술 요약	대표도
A liquid crystal display driving device of matrix structure type and its driving method are disclosed in the present invention. The driving device consists of a group of thin film transistors with matrix array, a plurality of gate lines and a plurality of data lines. The object of increasing response speed can be accomplished by the different arrangement of gate lines and data lines and the different connection between each thin film transistor and the gate and data lines. The driving method for the said driving device includes: each pair of gate lines in the display panel are simultaneously and orderly turned on at different time of driving transistor, and the different driving voltages are orderly applied to the thin film transistors connected to the gate lines. The structure and method can suit for picture treating of various displays such as liquid crystal display, organic light-emitting diode (OLED) display or plasma display panel (PDP).	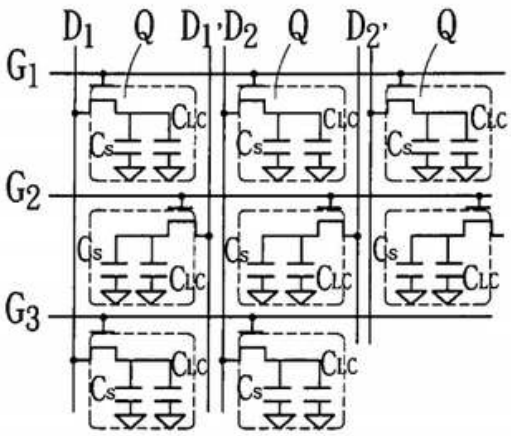

❷ US7202843

명칭	Driving circuit of a liquid crystal display panel and related driving method
출원인	Vast View Technology, Inc.
최종권리자	Surpass Tech Innovation, LLC
산업 / 기술 분류	정보통신 / AV(Audio-Video)기술
출원일 / 등록일	2004.01.08. / 2007.04.10.
소유권 최종 양도일	2014.02.11.

기술 요약	대표도
A method for driving a liquid crystal display (LCD) panel includes receiving continuously a plurality of frame data, generating a plurality of data impulses for each pixel every frame period according to the frame data, and applying the data impulses to a liquid crystal device of a pixel within a frame period via the data line connected to the pixel in order to control a transmission rate of the liquid crystal device.	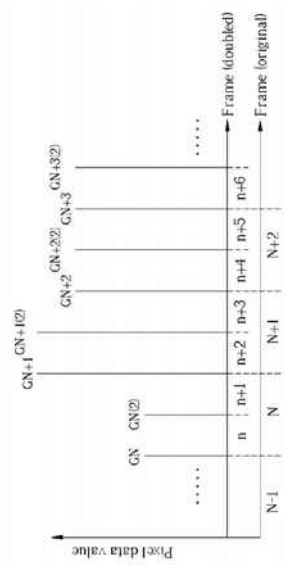

대표 분쟁제품 정보

분쟁대상
▷ Petrel E&P Software Platform when configured, with one or more of the Combined Core and/or Geosciences Core, suites: Petrel 2013, Petrel Geology and Modeling and/or Petrel Well Design (Systems and methods for performing geological interpretation operations)

참여인력

편찬기관 I 특허청		
김명섭	과장	산업재산보호정책과
최임성	사무관	산업재산보호정책과
이미옥	주무관	산업재산보호정책과

주관기관 I 한국지식재산보호협회		
추형준	팀장	연구기반팀
황대성	대리	연구기반팀
이지호	사원	연구기반팀
전은지	사원	연구기반팀

본 보고서의 전문은 한국지식재산보호협회에서 운영 중인
국제지재권 분쟁정보 포털(www.ip-navi.or.kr)에서 열람 가능합니다.

2014년 1분기 NPEs 동향 보고서

| 발 행 |

특허청 산업재산보호정책과

주소	대전시 서구 청사로 189(둔산동) 정부대전청사 4동
전화	042) 481 – 8423
팩스	042) 472 – 1360
홈페이지	http://www.kipo.go.kr

한국지식재산보호협회 연구기반팀

주소	서울시 강남구 테헤란로 131 한국지식재산센터 6층
전화	02) 2183 – 5800
팩스	02) 2183 – 5897
홈페이지	http://www.kipra.or.kr

| 발행일 | 2014년 4월

무단전재 및 재배포 금지

본 보고서는 특허청 용역사업의 결과입니다. 본 보고서의 내용 인용 시 반드시 특허청의 연구사업의 결과임을 밝혀주시기 바랍니다.